KNIHA 2

Pravidlá
Terčovej lukostreľby

Táto verzia zahŕňa všetky stanovy a predpisy schválené Kongresom FITA konaným dňa 31. júla 2009 a predpisy platné od 1. apríla 2010. Keďže sa po tomto dátume môžu vyskytnúť dodatočné predpisy a výklady, rovnako ako novely stanov, ktoré môžu ovplyvniť túto verziu, prosím, skontrolujte si webové stránky FITA (www.archery.org) ohľadom zoznamu všetkých nových predpisov, dodatkov k predpisom a interpretáciám, ktoré môžu byť v platnosti.
Táto verzia nahrádza všetky predchádzajúce verzie.

Vydané: Apríl 2010
© Slovenský lukostrelecký zväz
Preklad: Vladimír Hurban, Ing. Matúš Durný

Pripomienky a námety adresujte na office@archerysvk.sk, po zhodnotení budú priebežne zapracovávané do ďalších verzií.

Tento dokument je voľne šíriteľný, ale nesmie byť bez súhlasu SLZ používaný na komerčné účely.

KAPITOLA 7

ZOSTAVY TERČOVEJ LUKOSTREĽBY

(Detaily organizácie šampionátov FITA možno nájsť v časti Manuál FITA pre organizátorov.)

7.1. USPORIADANIE STRELNICE

7.1.1. Strelnica musí vyhovovať nasledujúcim ustanoveniam:

7.1.1.1. Strelnica sa vymeriava pravouhlo a každá vzdialenosť sa meria presne z bodu vertikálne spod stredu každého terča ku streleckej čiare. Tolerancia pre rozmery poľa na 90/70/60 metrov je ± 30cm; na 50/40/30 metrov je ± 15cm.

7.1.1.2. Čakacia čiara sa vyznačí najmenej päť metrov za streleckou čiarou.

7.1.1.3. Každá terčovnica sa nastaví v uhle náklonu približne medzi 10° až 15° vertikálne, ale rad terčovníc musí byť nastavený v rovnakom uhle.

7.1.1.4. Na strelnici by výška stredov terčov vždy mala vyzerať tak, že je v rovine.

7.1.1.5. Všetci športovci divízie alebo kategórie musia byť umiestnení na jednej strelnici. Časť strelnice určenej pre ženy sa od mužskej časti strelnice oddelí voľným pásom širokým najmenej päť metrov. Pre olympijskú súťaž bude voľný stredový pás o šírke asi 10 metrov.

7.1.1.6. Kedykoľvek to bude možné, bude poskytnutý dostatočný počet terčovníc, aby na jeden terč nepripadli viac ako traja súťažiaci. Ak strelnica toto neumožňuje, maximálny počet súťažiacich na jednu terčovnicu sú štyria.

7.1.1.7. Na streleckej čiare musí byť vyznačený bod priamo proti každej terčovnici. Vo vzdialenosti 1 až 2 metre pred líniou streľby musí byť tiež číslo zodpovedajúce číslu terčovnice. Ak do rovnakej terčovnice strieľajú súčasne dvaja alebo viac súťažiacich, ich strelecké pozície musia byť vyznačené na streleckej čiare. Pre súťažiaceho musí byť zabezpečený minimálny priestor 80cm. Tam kde súťažia športovci sediaci na invalidných vozíkoch, bude potrebný dodatočný priestor.

7.1.1.8. Zo streleckej čiary musia byť v pravom uhle smerom k cieľovej čiare vytýčené čiary. Vytvoria tak dráhy obsahujúce 1-4 terčovnice.

7.1.1.9. Pred streleckou čiarou musí byť vyznačená 3-metrová čiara.

7.1.1.10. Tam kde je umožnený prístup divákom, musia byť okolo strelnice vybudované zábrany pre zadržanie divákov. Tieto zábrany budú najmenej 20 metrov od konca línie terčov umiestnených vo

vzdialenosti 90 metrov a môžu, ak sa vyžaduje, obmedziť v priamej línii na minimálne 10 metrov od konca streleckej čiary. Toto zachová odstup približne 13 metrov od cieľovej čiary, keď sú terčovnice posunuté vpred na 30 metrov. Tieto zábrany budú aspoň 10 metrov za čakacou čiarou. Tieto zábrany musia byť umiestnené aspoň 50m za 90 metrovú línií terčov. Toto vytvorí bezpečnú zónu rastúcu na 110 metrov, keď terčovnice budú posunuté vpred na vzdialenosť 30 metrov. Bezpečnostná vzdialenosť 50 metrov môže byť zredukovaná v prípade inštalácie príslušných zábran, napríklad účinnej záchytnej siete, valu alebo podobného zariadenia (nie však živý alebo preniknuteľný plot). Táto zábrana musí byť dostatočne vysoká, aby zastavila tie šípy, ktoré prípadne tesne minuli hornú časť terčovnice umiestnenej vo vzdialenosti 90 metrov. Pozornosť by sa mala venovať akémukoľvek rozptyľovaniu pozornosti súťažiacich pohybom osôb ap. za terčovnicami.

7.1.1.11. Pri olympijských a kladkových vyraďovacích zostavách strieľajú muži a ženy do rovnakých terčovníc, ale v inom časovom úseku dňa. V eliminačných kolách majú byť terčovnice usporiadané v tesne umiestnených párach. Vo finálových kolách to môžu byť dva (2) páry terčovníc, jeden pár na každej strane voľného pásu.

7.1.1.12. Pri olympijských a kladkových vyraďovacích zostavách bude k dispozícii cvičný priestor pozdĺž súťažného priestoru, kde súťažiaci, ktorí sú ešte v súťaži, budú môcť trénovať počas eliminácie a finálových kôl.

7.1.1.13. Pri zostavách družstiev bude označená zreteľne viditeľná čiara jeden (1) meter za čiarou streľby. Táto čiara musí byť najmenej 3cm široká.

7.1.1.14. Pri olympijskej zostave tímov bude pre súťažiacich vyznačená plocha za jednometrovou čiarou, poskytujúca prijateľný priestor pre troch súťažiacich a ich náradie, a plocha pre trénerov za plochou pre súťažiacich. Ak to priestor umožní, bude tu tiež vyznačená malá plocha pre rozhodcu medzi dvomi súperiacimi tímami.

7.2. VYBAVENIE STRELNICE

7.2.1. Terče

Existuje 5 druhov terčov pre terčovú lukostreľbu:

- 122cm terč, s priemerom 122cm;
- 80cm terč, s 80 cm priemerom;
- 6 kruhový 80cm terč(pre viacpočetné usporiadanie s bodovacími zónami 5-10);
- 5 kruhový 80cm terč(pre viacpočetné usporiadanie s bodovacími zónami 6-10);
- Trafil/netrafil (Hit/Miss) terč

Na súťažiach FITA je povolené používať pre terčovú lukostreľbu iba také terče, ktoré sú zhotovené výrobcom majúcim licenciu FITA.

7.2.1.1. Opis

Tieto 122cm a 80cm terče sú rozdelené do piatich sústredných farebných zón usporiadaných zo stredu smerom von nasledujúcim spôsobom: zlatá (žltá), červená, svetlo modrá, čierna a biela. (Medzi svetlo modrou a čiernou nie je deliaca čiara, ani medzi čiernou a bielou). Každá farba je tenkou čiarou rozdelená do dvoch zón rovnakej šírky a tak vytvára desať bodových zón nasledovnej šírky, keď sa meria zo stredu žltej:

- *6,1 cm na 122cm terči*
- *4 cm na 80cm terči*

Deliace čiary budú v každom prípade umiestnené úplne vo vnútri zóny vyššej bodovej hodnoty. Čiara vyznačujúca najvzdialenejší okraj bielej bude zhotovená celkom vnútri bodovacej zóny. Šírka tenkej deliacej a najvzdialenejšej čiary neprekročí 2 mm v prípade 122 cm alebo 80cm terča. Stred terča sa nazýva "pinhole" a vyznačuje sa malým "x" (krížikom). Čiary krížika nesmú presahovať 1 mm na šírku a 4 mm na dĺžku. Vnútorný desiatkový kruh, (ktorý je na bodovačkách označený ako X) má 6,1 cm v priemere pre 122 cm terč a 4 cm v priemere na 80cm terč, a je potrebný pri rozhodovaní v prípade hodnotenia nerozhodných výsledkov. Navyše, na 30 m vzdialenosť môžu byť používané zostavy s redukovanými 80 cm terčami (2, 3, 4). (Trojuholníková zložená zostava je povinná pre Majstrovstvá sveta FITA v terčovej lukostreľbe). Majú rovnaké rozmery ako FITA 80 cm terče, ale bodovacie zóny od 5 do 1 sú odstránené. Najnižšou bodovanou zónou je preto svetlo modrá 6.

- *80cm-6kruhový terč môže byť použitý na 50m, 40m a 30m (pre vzdialenosť 50m na majstrovstvách sveta je predpísané trojuholníkové usporiadanie). Rozmery kruhov sú rovnaké ako u 80cm terča, ale bodovacie zóny 4-1 chýbajú. Najnižšou bodovacou zónou je modrá 5.*
- *80cm-5kruhový terč môže byť použitý na 30m vzdialenosť (na majstrovstvách sveta je predpísané trojuholníkové usporiadanie). Rozmery kruhov sú rovnaké ako u 80cm terča, ale bodovacie zóny 5-1 chýbajú. Najnižšou bodovacou zónou je modrá 6.*

7.2.1.2. Bodové hodnoty zásahov a farebné špecifikácie

Bodové hodnoty	Farby	Pantone stupnica
10	žltá	107U
9	žltá	107U
8	červená	032U
7	červená	032U
6	svetlo modrá	306U
5	svetlo modrá	306U
4	čierna	technologická čierna
3	čierna	technologická čierna
2	biela	-
1	biela	-

Zobrazenie vzhľadu terča pozri Kniha 2, Príloha 1, Vzhľad terčov

7.2.1.3. Tolerancia merania

U terča sa zmeria priemer každého jednotlivého kruhu obsahujúci každú z 10 bodovacích zón. Tolerancia každého priemeru nesmie prekročiť ± 1mm pre bodovacie zóny 10, 9 a 8, a ± 2mm pre ostatné bodovacie zóny merané cez stred.

Zóna	Priemer v cm		Tolerancia v mm ±
	122	80	
Vnútorná 10	6,1	4	1
10	12,2	8	1
9	24,4	16	1
8	36,6	24	1
7	48,8	32	2
6	61	40	2
5	73,2	48	2
4	85,4	56	2
3	97,6	64	2
2	109,8	72	2
1	122	80	2

7.2.1.4. Hit/Miss terče:

Terč má štvorcový tvar s rozmerom 40cm. Zásahová zóna bude kruhového tvaru, žltej farby (107U) s priemerom 10cm a bude osadená do nebodovanej zóny, červenej farby (032U) s priemerom 30cm. Ostatné pozadie bude svetlomodrej farby (306U). Tolerancia zásahovej zóny nesmie presiahnuť ±1mm. Zásahová zóna je bodovaná ako 1 a všetky ostatné ako M. Čierna deliaca čiara medzi zónami musí byť úplne vo vnútri zásahovej zóny.

7.2.2. Veľkosť terčov pre rôzne vzdialenosti a zostavy terčov.
Pre vzdialenosti 90, 70, 60 a 50 metrov pre kadetky sa používa 122cm terč. Pre vzdialenosti 50m, 40m pre kadetky a 30 metrov, sa použije terč 80cm (okrem zostavy pre štandardné lukov).

7.2.2.1. Stred žltej časti bude vo výške 130cm nad zemou, merané od odhadnutej roviny podkladu. Tolerancia merania nesmie prekročiť ± 5cm.

7.2.2.2. Pri trojuholníkovom viacpočetnom usporiadaní terčov na 30m alebo pri usporiadaní so štyrmi stredmi, bude maximálna vzdialenosť horného stredu (ov) nad zemou 172 cm a minimálna vzdialenosť stredov spodných terčov nad zemou bude 90 cm. Minimálna vzdialenosť medzi bodovacími zónami dvoch terčov umiestnených v rovnakej výške bude 10 cm.

7.2.2.3. Pri použití troch 5-kruhových terčov v horizontálnom usporiadaní na 30m budú stredy terčov umiestnené vo výške 130cm (±5cm) nad zemou. Minimálna vzdialenosť bodovacích zón dvoch terčov bude 2cm.

7.2.2.4. Usporiadanie Hit/Miss terčov:

- *Pre Eliminačné kolá (nie pre striedavé strieľanie) bude jeden terč umiestnený vľavo od stredu (3 šípy vystrelí ľavý strelec)*

a jeden terč bude umiestnený vpravo od stredu (3 šípy vystrelí pravý strelec).

- *Pre Finálové kolá (striedavá streľba) budú na terčovnici umiestnené 3 Hit/Miss terče horizontálne, 1 v strede, 1 vľavo, 1 vpravo. Okraje pozadia terčov sa navzájom dotýkajú.*
- *Pri Eliminačných kolách družstiev a zmiešaných družstiev bude pre každého športovca umiestnený 1 Hit/Miss terč (pozri Prílohu 1).*
- *Pri Finálových kolách zmiešaných družstiev budú budú pre každé družstvo pridelené 4Hit/Miss terče v 2 radoch, 1 terč na každý šíp (pozri Prílohu 1).*

7.2.2.5. Materiál terčov

Terče môžu byť vyrobené z papiera alebo iného vhodného materiálu. Všetky terče použité v jednej súťažnej triede budú jednotné čo sa týka farby a materiálu.

7.2.3. Terčovnice

Veľkosť čela terčovnice, či už kruhovej alebo štvorcovej, musí byť aspoň 124 cm v akomkoľvek smere. Toto zabezpečí, že ktorýkoľvek šíp zasahujúci túto terčovnicu, alebo tesne míňajúci najvzdialenejší okraj bodovacej zóny, zostane v terčovnici.

7.2.3.1. Terčovnice budú pevne prichytené k stojanom, ktoré budú bezpečne zafixované na zemi, aby sa zabránilo ich posunutiu alebo prevráteniu vetrom. Akákoľvek časť terčovnice alebo jej stojanu, ktorá by mohla spôsobiť poškodenie šípu, bude krytá. Na to je potrebné dbať najmä v prípade, keď je v terčovnici umiestnených viac terčov, aby sa šípy, ktoré preniknú terčovnicou nepoškodili o stojan. Nákres terčovnice pozri Kniha 2., Príloha 1.

7.2.3.2. Každá terčovnica bude vybavená číslom terča. Tieto čísla budú 30 cm vysoké s čiernymi číslicami na žltom podklade, striedajúc sa so žltými číslicami na čiernom podklade (napr. č. 1 čierne na žltej, č. 2 žlté na čiernej, atď.). Čísla terčov budú upevnené nad alebo pod stredom každej terčovnice tak, že budú mimo terča.

7.2.4. Zariadenie na meranie času

Akustické a vizuálne

Riadiaci streľby (pozri článok 7.7.1) riadi:

- Štart a koniec každého časového limitu pomocou píšťalky alebo iného akustického prostriedku.
- Každý časový limit pomocou digitálnych hodín, svetiel, vlajok, tabúľ a/alebo iného jednoduchého vizuálneho ukazovateľa ako doplnku k zvukovému signálu vedenému vyššie.

7.2.4.1. V prípade malého nesúladu medzi akustickým a vizuálnym časomerným zariadením sa dáva prednosť akustickej časomiere.

7.2.4.2. Možno používať nasledovné zariadenia:

- *Svetlá*
  - *Farby svetiel budú červená, žltá a zelená, usporiadané s červenou najvyššie. Tieto svetlá musia byť zosúladené tak, aby dve nikdy nesvietili súčasne. Pri FITA šampionátoch musia byť svetlá prepojené s akustickým signálom tak, že prvé zaznenie zvukového zariadenia nastáva simultánne s rozsvietením červeného svetla a vynulovaním digitálnych hodín.*
- *Digitálne hodiny*
  - *Keď sa na meranie času používajú digitálne hodiny, číslice na hodinách budú vysoké minimálne 20 cm a musia byť jasne čitateľné na vzdialenosť 100 m. Musí tu byť možnosť rýchleho zastavenia a vynulovanie podľa potreby. Tieto hodiny musia pracovať na princípe odpočítavania. Všetky ostatné požiadavky sú rovnaké ako pre svetlá.*
  - *Keď sa používajú digitálne hodiny, svetlá nie sú povinné.*
  - *V prípade použitia oboch systémov musia byť tieto synchronizované. Ak sa vyskytne nesúlad, dáva sa prednosť digitálnym hodinám.*
- *Vizuálne signály majú byť umiestnené na oboch stranách poľa a ak je potrebné, aj vo voľnom páse medzi terčovnicami pre ženy a pre mužov tak, že sú viditeľné ako pre pravákov, tak aj pre*

ľavákov. Majú byť umiestnené pred streleckou čiarou na každej strane poľa a vo voľnom páse v akejkoľvek vzdialenosti kratšej ako 30 metrov, pokiaľ sú viditeľné všetkým súťažiacim na čiare streľby.

- *Indikácia pri vyraďovacom stretnutí:*
  - *Pri striedavej streľbe budú použité samostatné zelené / červené svetlá, odpočítavajúce hodiny, alebo iné vizuálne signály pre každého súťažiaceho, ukazujúce, kto je pri streľbe na rade.*
- *Vybavenie pre prípad núdze*
  - *Pri meraní časového limitu elektrickým zariadením, musia byť pre prípad zlyhania elektrického zariadenia dostupné tabule, vlajky alebo iné ručné indikátory. Svetlá a/alebo digitálna časomiera a núdzové vybavenie sú povinné vybavenie pre FITA šampionáty (Článok 3.1).*
  - *Keď je časový limit meraný ručne pomocou tabúľ, tieto majú mať rozmer nie menej ako 120 cm na 80 cm. Musia byť bezpečne upevnené, aby odolali akémukoľvek vetru a musia byť ľahko a rýchlo otočné pre zobrazenie každej strany. Jedna strana každej tabule bude mať 20-25 cm široké pruhy striedavo v čiernej a žltej farbe. Tieto pruhy budú k podkladu v uhle približne 45 stupňov. Opačná strana každej tabule bude žltá.*

7.2.5. Ostatné vybavenie

Vybavenie opísané v nižšie uvedených predpisoch je povinné pre šampionáty a olympijsky turnaj, a odporúča sa aj pre iné dôležité turnaje. Výkonný výbor FITA alebo jeho poverenec má právo kontroly úpravy toho, čo môže byť na závodisku.

7.2.5.1. *Každý súťažiaci musí nosiť na chrbte číslo.*

7.2.5.2. *Zariadenie indikujúce poradie streľby; napr. AB / CD, CD / AB atď. ak súťažiaci nestrieľajú všetci v rovnakom čase. Písmená budú dostatočne veľké, aby bola čitateľné pre všetkých súťažiacich z ich príslušných streleckých pozícií.*

7.2.5.3. *Tabule skóre pre kumulatívne súčty po každej sade pre aspoň prvých päť súťažiacich z každej kategórie a skóre posledného postupujúceho z kvalifikácie.*

7.2.5.4. *Pri olympijskej súťaži bude na každej terčovnici vedľa zariadenia pre skóre umiestnená menovka nesúca číslo alebo meno súťažiaceho v súťažiach jednotlivcov, alebo oficiálne uznanou troj (3) písmenovou skratku označujúcou členskú asociáciu pri tímových súťažiach. Tieto písmená alebo číslice musia byť vysoké aspoň 25 cm.*

7.2.5.5. *V eliminačných kolách olympijskej súťaže bude pod každou terčovnicou umiestnené zariadenie zobrazujúce bodové hodnotenie vybavené tromi (3) číslicami. Tieto číslice budú aspoň 25 cm vysoké.*

7.2.5.6. *Vo finálových kolách bude na každej terčovnici jeden diaľkovo ovládaný ukazovateľ skóre, jeden pre každého súťažiaceho (alebo tím), umožňujúci zobraziť skóre troch (3) jednotlivých šípov a trojčíselné priebežné celkové skóre alebo sety každého stretnutia. Musí tu tiež byť vybavenie na meno a krajinu súťažiaceho, alebo krajinu v tímovej súťaži.*

7.2.5.7. Kryty pre použitie vo finálových kolách budú umiestnené v blízkosti terčovníc. Budú používané rozhodcami, zapisovateľovi výsledkov a zástupcami súťažiacich.

7.2.5.8. Vlajky z akéhokoľvek ľahkého materiálu a dobre viditeľnej farby (ako napríklad žlté), slúžiace ako indikátor vetra, budú umiestnené nad stredom každej terčovnice. Budú umiestnené 40 cm nad terčovnicou alebo číslom terča, podľa toho, čo je umiestnené vyššie. Tieto vlajky budú merať nie viac ako 30 cm a nie menej ako 25 cm v každom svojom rozmere.

7.2.5.9. Veterné rukávy na oboch stranách súťažného poľa a jeden v strede, ak je rozdelené na dve strany. Tieto veterné rukávy majú byť umiestnené nad zemou vo výške medzi 2,5 až 3,5 metrami.

7.2.5.10. Vyvýšená platforma s vybavením pre sedenie určená pre riadiaceho streľby.

7.2.5.11. Audio systém a bezdrôtové vysielačky.

7.2.5.12. V priestoroch streľby iných ako priestory pre finále alebo finálová plocha hlavného priestoru, bude pre všetkých súťažiacich, kapitánov tímov, trénerov a iných zástupcov tímov umiestnený za čakacou čiarou dostatočný počet stoličiek alebo lavičiek.

Stoličky pre rozhodcov s prístreškom chrániacim proti nepriaznivému počasiu, by mali byť umiestnené na vhodných miestach pozdĺž čakacej čiary pre kvalifikačné a eliminačné kolá súťaží.

Pre olympijské hry a finálové súťaže majstrovstiev sveta, pozri Kniha 1. Kapitola 3, článok 3.23.

7.2.5.13. Automatický bodovací systém môže byť použitý len vo finálových kolách.

7.2.5.14. V strede terčovnice / terča môže byť umiestnená miniatúrna televízna kamera.

7.3. NÁRADIE SÚŤAŽIACICH

Táto kapitola určuje druh náradia povolený používať súťažiacimi pri streľbe v súťažiach FITA. Je zodpovednosťou súťažiaceho používať náradie, ktoré zodpovedá týmto pravidlám. V prípade pochybností súťažiaci predvedie toto náradie rozhodcovi (om) pred jeho použitím v súťaži.

Každý súťažiaci, u ktorého bolo nájdené náradie odporujúce FITA Pravidlám, môže byť diskvalifikovaný.

Nižšie sú popísané všeobecné predpisy, ktoré platia pre všetky divízie, nasledované špeciálnymi predpismi platnými len pre niektoré divízie.

Pozri tiež Časť 1., Príloha 8: Telesne postihnutí súťažiaci.

7.3.1. Pre divíziu **olympijský luk** sú povolené nasledovné položky:

7.3.1.1. Luk akéhokoľvek typu za predpokladu že zodpovedá prijatému princípu a zmyslu slova luk ako sa používa v terčovej lukostreľbe, čo je nástroj pozostávajúci z rúčky (rukoväte), stredu (nie typu umožňujúcemu streľbu otvorom skrz neho) a dvoch flexibilných ramien zakončených zárezom pre uchytenie očiek tetivy. Luk je pre použitie napínaný pomocou jednej tetivy pripevnené priamo medzi dva zárezy a pri činnosti je držaný jednou rukou za držadlo (rukoväť), zatiaľ čo prsty druhej ruky naťahujú, zadržujú a vypúšťajú tetivu.

7.3.1.1.1. Viacfarebné stredy lukov a obchodné značky umiestnené na vnútorných stranách ramien luku sú povolené.

7.3.1.1.2. Stredy s výstužami sú povolené za predpokladu, že sa o výstuž trvalo neopiera ruka či zápästie súťažiaceho.

7.3.1.2. Tetiva pozostáva z ľubovoľného počtu vlákien,

7.3.1.2.1. ktoré môžu byť rôznofarebné a z materiálu zvoleného pre tento účel. Môžu mať stredovú omotávku slúžiacu na uchopenie prstami naťahujúcej ruky, vyznačený bod ku ktorému možno pridať omotávku(y), aby končík šípu sadol podľa potreby, a na vyznačenie tohto bodu môžu byť umiestnené jeden alebo dva ukazovatele. Na každom konci tetivy je očko, ktorým sa tetiva uchytáva do zárezov ramien pri napínaní luku. Navyše je povolený jeden bod vyznačený na tetive, ktorý slúži ako značka pre polohu nosa alebo pier. Omotávka na tetive nesmie končiť v priehľade súťažiaceho pri plnom náťahu. Tetiva nesmie akýmkoľvek spôsobom pomáhať pri mierení pomocou použitia priehľadu, značenia alebo iných prostriedkov.

7.3.1.3. Základka šípu, ktorá môže byť nastaviteľná,

7.3.1.3.1. akýkoľvek polohovateľný tlakový gombík, tlakový bod alebo bočná opierka šípu môžu byť používané na luku za predpokladu, že nie sú elektrické alebo elektronické a neposkytujú akýkoľvek ďalší prostriedok napomáhajúci pri mierení. Bočnú opierku nemožno umiestňovať dozadu ďalej ako 4 cm (zvnútra) z úžľabia rúčky (pivotný bod) luku.

7.3.1.4. Indikácia náťahu, sluchová a / alebo vizuálna, môže byť používaná za predpokladu, že nie je elektrická alebo elektronická.

7.3.1.5. Je povolený zameriavač na mierenie, ale nikdy nesmie byť použité viac ako jedno takéto zariadenie.

7.3.1.5.1. Nesmie obsahovať hranol, šošovku, alebo akékoľvek iné zväčšujúce zariadenie, vodováhu, elektrické alebo elektronické zariadenie, a nesmie poskytnúť viac ako jeden zameriavací bod.

7.3.1.5.2. Celková dĺžka zameriavača (tunel, rúrka, zameriavací bod a / alebo zodpovedajúca iná predĺžená súčasť) neprekročí 2 cm v línii videnia súťažiaceho.

7.3.1.5.3. Na pomoc pri mierení možno na luku pripevniť zameriavač, ktorý umožňuje nastavenie stranovej opravy zamerania rovnako ako úpravu nastavenia zdvihu. Podlieha nasledujúcim pravidlám:

- *Je povolené predĺženie zameriavača;*
- *Doštička alebo pásik s označením vzdialenosti môže byť namontovaný na luk ako vodítko pre značenie, ale nesmie poskytovať akýkoľvek ďalší pomocný prostriedok;*
- *Zameriavací bod môže byť typu optického vlákna zameriavača. Celková dĺžka optického vlákna môže prekročiť 2 cm, za predpokladu, že jeden koniec je pripojený mimo čiary videnia súťažiaceho pri plnom náťahu, zatiaľ čo časť v línii videnia súťažiaceho neprekročí 2 cm v priamej línii pred ohybom. Pri plnom náťahu môže poskytnúť len jeden osvetlený zámerný bod. Dĺžka optického vlákna sa meria nezávisle od trubice zameriavača.*

7.3.1.6. Stabilizátory a torzné kompenzátory výstrelu na luku sú povolené.

7.3.1.6.1. Nesmú:

- *Slúžiť ako vodítko tetivy;*
- *Dotýkať sa ničoho iného ako luku;*
- *Predstavovať akékoľvek nebezpečenstvo alebo prekážku iným súťažiacim na streleckej línii.*

7.3.1.7. Šípy akéhokoľvek typu môžu byť používané za predpokladu, že zodpovedajú prijatému princípu a zmyslu slova šíp ako sa používa v terčovej lukostreľbe, a že šípy príliš nepoškodzujú terče alebo terčovnice.

7.3.1.7.1. Šíp pozostáva z drieku s hrotom, smerových kormidiel (pierka), končíka a prípadného zdobenia. Maximálny priemer drieku šípov nepresiahne 9,3 mm, hroty šípov môžu mať maximálny priemer 9,4 mm. Všetky šípy každého súťažiaceho musia byť na drieku označené menom alebo iniciálami súťažiaceho a všetky šípy použité v akejkoľvek sade musia byť identické a budú rovnakého dizajnu, farieb operenia, koníčkov a zdobenia, ak ho majú.

7.3.1.8. Chrániče prstov vo forme ochranných návlekov na prsty alebo koncov prstov, rukavíc, alebo pútkových či páskových chráničov pre napínanie, držanie a uvoľnenie tetivy sú povolené za predpokladu, že nezahŕňajú žiadne zariadenia, ktoré súťažiacemu napomáhajú držať, napínať a vypúšťať tetivu.

7.3.1.8.1. Oddeľovač (dištančná vložka) vložený medzi prstami zabraňujúci stlačeniu šípu môže byť použitý. Oporná doštička alebo podobné zariadenie (čeľustná opierka) pripevnené na pútkovom chrániči na opretie je povolená. Ruka držiaca luk môže byť navlečená v obyčajnej rukavici, palčiaku alebo v niečom podobnom, ale toto nesmie byť pripevnené k rukoväti luku.

7.3.1.9. Ďalekohľady, teleskopy a iné vizuálne pomôcky môžu byť používané na pozorovanie šípov

7.3.1.9.1. za predpokladu, že neprekážajú ostatným súťažiacim na streleckej čiare.

7.3.1.9.2. Teleskopy musia byť postavené tak, aby najvyššia časť nebola vyššie ako podpazušie súťažiacich.

7.3.1.9.3. Možno používať dioptrické okuliare, strelecké okuliare a slnečné okuliare. Žiadne z týchto okuliarov nesmú byť vybavené mikrošošovkami alebo podobným zariadením, ani nesmie byť označené žiadnym iným spôsobom, ktorý môže pomáhať pri mierení.

7.3.1.9.4. Sklo okuliarov na oku, ktoré nemieri, môže byť úplne zakryté alebo prelepené páskou, alebo možno použiť pásku na oko.

7.3.1.10. Doplnky sú povolené,

7.3.1.10.1. vrátane chráničov (chráničov ramena), prsných chráničov, slučiek držiacich luk, tulca na opasku alebo na zemi a kožušinových ozdôb. Značky označujúce polohu nôh nesmú vyčnievať z terénu viac ako 1cm. . Pomôcky na zvýšenie nohy alebo jej časti, ktoré sú pripojené alebo nezávislé na topánke, sú povolené za predpokladu, že nepredstavujú prekážku pre ďalších športovcov na streleckej čiare, nepretínajú streleckú čiaru, neukotvujú nohu k podložke ani podložku k zemi a nevyčnievajú viac ako 2cm okolo stopy obuvi. Takisto sú povolené protivibračné tlmiče ramien, trojnožky teleskopov (ktoré môžu byť ponechané na streleckej čiare za predpokladu, že neprekážajú iným súťažiacim). Indikátory vetra (neelektrické a ne elektronické) môžu byť pripevnené na zariadenie používané na streleckej čiare (napr. ľahké pásky), elektronické indikátory vetra môžu byť používané len za čakacou čiarou.

7.3.2. **Štandardný luk** FITA je zariadenie definované nasledujúcim spôsobom:

Požiadavky článku 7.3.1 platia ako celok s týmito dodatočnými ustanoveniami a/alebo modifikáciami:

7.3.2.1. Luk je jednoduchej konštrukcie, buď rozoberateľný (s dreveným alebo kovovým stredom) alebo jednodielnej konštrukcie. U oboch typov sú ramená vyrobené z dreva a/alebo sú zo sklolaminátu.

7.3.2.1.1. Základka šípu má jednoduchú, pružnú alebo pevnú konštrukciu, a nie je nastaviteľná. Možno používať jednoduchý nenastaviteľný tlakový bod (button), ktorý sa umiestni nie viac ako 2 cm dozadu od úžľabia rúčky (pivotného bodu).

7.3.2.1.2. Možno používať jeden jednoduchý indikátor náťahu, vizuálny alebo zvukový. Tento indikátor poskytuje iba jedno znamenie náťahu.

7.3.2.1.3. *Zameriavač je jednoduchej konštrukcie a nesmie mať zabudovaný akýkoľvek zvislý hrebeň alebo pastorok alebo mikronastavenie skrutkového typu. Bočná regulácia môže byť zhotovená s využitím nastavovacej skrutky. Zameriavač a akýkoľvek prídavok, ku ktorému je pripevnený, musí vyhovovať poznámke uvedenej nižšie. Zameriavací bod nesmie byť typu vláknovej optiky.*

7.3.2.1.4. *Akýkoľvek stabilizátor musí vyhovovať poznámke uvedenej nižšie. Torzné letové kompenzátory nesmú byť používané.*

7.3.2.1.5. *Šípy nesmú prekročiť špecifikáciu XX75 alebo ekvivalent, a budú v zodpovedajúcej cenovej relácii a výkonu. Končíky budú jednoduchej konštrukcie, buď kónické alebo vkladané do vložky. Hroty budú kónického alebo bikónického tvaru. Smerové kormidlá budú z mäkkého plastu alebo prírodných pier.*

7.3.2.1.6. *Chránič prstov nesmie byť žiadnym spôsobom vystužený alebo mať polohovaciu doštičku alebo podobné alebo akékoľvek iné zariadenie napomáhajúce držaniu, náťahu alebo uvoľneniu tetivy.*

7.3.2.1.7. *Ďalekohľady, teleskopy alebo iné vizuálne pomôcky pre pozorovanie šípov nesmú byť používané. Strelecké okuliare nesmú byť používané.*

7.3.2.1.8. *Doplnky, ktoré sú povolené, zahŕňajú chrániče (kryty ruky), prsné chrániče, slučky držiace luk, tulce na opasku alebo na zemi a kožušinové ozdoby. Značky označujúce polohu nôh nesmú vyčnievať z terénu viac ako 1 cm. Pomôcky na zvýšenie nohy alebo jej časti, ktoré sú pripojené alebo nezávislé na topánke, sú povolené za predpokladu, že nepredstavujú prekážku pre ďalších športovcov na streleckej čiare, nepretínajú streleckú čiaru, neukotvujú nohu k podložke ani podložku k zemi a nevyčnievajú viac ako 2cm okolo stopy obuvi*

Poznámka: *Nenapnutý luk kompletný s povolenými doplnkami (pri stabilizátore roztiahnutom do akéhokoľvek smeru) musí prejsť cez otvor alebo krúžok s vnútorným priemerom 12,2 cm ± 0,5 mm.*

7.3.3. Pre divíziu **kladkových lukov** je charakteristické toto náradie. Sú povolené všetky doplnkové zariadenia, pokiaľ nie sú elektrické alebo elektronické:

7.3.3.1. Kladkový luk, ktorý môže byť typu so stredovým otvorom pre streľbu, je taký, kde sa sila náťahu mechanicky mení pomocou systému kladiek a/alebo vačiek. Tento luk je napínaný tetivou (ami) pripevnenými priamo medzi dve úchytky ramien luku, alebo prichytenými k lanám ramien, v závislosti na jednotlivej konštrukcii.

7.3.3.1.1. *Maximálna napínacia sila luku nesmie prekročiť 60 libier.*

7.3.3.1.2. *Vodítka lán (pomocných tetív) sú povolené*

7.3.3.1.3. *Napínacie alebo delené laná sú povolené za predpokladu, že sa trvalo nedotýkajú ruky súťažiaceho, zápästie a/alebo ruky držiacej luk.*

7.3.3.2. Tetiva pozostáva z ľubovoľného počtu vlákien,

7.3.3.2.1. *ktoré môžu byť rôznych farieb, a materiálu zvoleného pre tento účel. Môže mať stredovú omotávku slúžiacu na uchopenie naťahujúcimi prstami alebo vypúšťačom. Môžu byť na nej upevnené značky, na ktoré možno podľa potreby pridať omotávku(y) tvoriacu(e. lôžko pre končík šípu. Na fixáciu týchto bodov možno pripevniť jednu alebo dve značky (krúžky). Navyše je povolené pripevniť na tetivu značky k*

perám alebo nosu, priezor, zariadenia priezoru udržujúce rovinu (tzv. "hold-in-line"), slučku tetivy a podobne.

7.3.3.3. Základka šípu, ktorú možno nastavovať

7.3.3.3.1. pohyblivý tlakový gombík, tlakový bod alebo bočná opierka šípu tzv. button, môžu byť na luku používané za predpokladu, že nie sú elektrické alebo elektronické. Bočnú opierku nemožno umiestňovať dozadu ďalej ako 6 cm (zvnútra) z úžľabia rúčky (pivotný bod) luku.

7.3.3.4. Indikátory náťahu, zvukové a/alebo vizuálne, môžu byť používané za predpokladu, že nie sú elektrické alebo elektronické.

7.3.3.5. Zameriavač pripevnený na luku,

7.3.3.5.1. ktorý umožňuje nastavenie stranovej opravy zamerania rovnako ako úpravu nastavenia zdvihu a ktorý môže tiež obsahovať vodováhu, a/alebo zväčšujúce šošovky a/alebo hranoly. Elektrické alebo elektronické zariadenia nie sú povolené.

7.3.3.5.2. Je povolené predĺženie zameriavača. Zameriavací bod môže byť typu optického zámerného vlákna a/alebo chemickej svietiacej tyčinky. Táto tyčinka bude zapuzdrená, aby nerušila ostatných súťažiacich, a poskytovala iba jeden zameriavací bod.

7.3.3.6. Stabilizátory a torzné letové kompenzátory,

7.3.3.6.1. za predpokladu, že:

- *neslúžia ako vodítko tetivy;*
- *dotýkajú sa iba luku;*
- *nepredstavujú žiadne nebezpečenstvo a neprekážajú iným súťažiacim na streleckej čiare.*

7.3.3.7. Môžu byť používané šípy akéhokoľvek typu za predpokladu, že zodpovedajú prijatému princípu a zmyslu slova šíp tak, ako sa používa v terčovej lukostreľbe, a že takéto šípy nepoškodzujú príliš terče alebo terčovnice.

7.3.3.7.1. Šíp pozostáva z drieku (trubky) s hrotom, smerových kormidiel (pierka), končíka a prípadného zdobenia. Maximálny priemer drieku šípov nepresiahne 9,3 mm, hroty týchto šípov môžu mať maximálne priemer 9,4 mm. Všetky šípy každého súťažiaceho musia byť na drieku označené menom alebo iniciálami súťažiaceho a všetky šípy použité v akejkoľvek sade musia byť identické a budú rovnakého dizajnu, farieb operenia, končíkov a ozdôb, ak sú nimi šípy vybavené.

7.3.3.8. Chrániče prstov vo forme ochranných návlekov na prsty alebo koncov prstov, rukavíc, alebo pútkových či páskových chráničov pre napínanie, držanie a uvoľnenie tetivy

7.3.3.8.1. Možno používať vypúšťač za predpokladu, že nie je pripevnený akýmkoľvek spôsobom na luku, a neobsahuje elektrické alebo elektronické zariadenia. Oddeľovač vložený (dištančná vložka) medzi prstami zabraňujúca stlačeniu šípu môže byť použitý. Oporná doštička (čeľustná opierka) alebo podobné zariadenie pripevnené na pútkovom chrániči na opretie je povolená. Ruka držiaca luk môže byť navlečená v obyčajnej rukavici, alebo v niečom podobnom, ale toto nesmie byť pripevnené na rukoväti luku.

7.3.3.9. Ďalekohľady, teleskopy a iné vizuálne pomôcky môžu byť používané na pozorovanie šípov

7.3.3.9.1. za predpokladu, že neprekážajú ostatným súťažiacim na streleckej čiare.

7.3.3.9.2. Teleskopy musia byť nastavené tak, aby najvyššia časť nebola vyššie ako podpazušie súťažiacich.

7.3.3.9.3. Možno používať dioptrické okuliare, strelecké okuliare a slnečné okuliare. Žiadne z týchto okuliarov nesmú byť vybavené mikrošošovkami alebo podobným zariadením, ani nesmú byť označené žiadnym iným spôsobom, ktorý môže pomáhať pri mierení.

7.3.3.9.4. Sklo okuliarov na oku, ktoré nemieri, môže byť úplne zakryté alebo prelepené páskou, alebo možno použiť pásku na oko.

7.3.3.10. Doplnky sú povolené,

7.3.3.10.1. vrátane chráničov (chráničov ramena), prsných chráničov, slučiek držiacich luk, tulca na opasku alebo na zemi a ozdobných kožušín. Značky označujúca polohu nôh nesmú vyčnievať z terénu viac ako 1 cm. Pomôcky na zvýšenie nohy alebo jej časti, ktoré sú pripojené alebo nezávislé na topánke, sú povolené za predpokladu, že nepredstavujú prekážku pre ďalších športovcov na streleckej čiare, nepretínajú strelecku čiaru, neukotvujú nohu k podložke ani podložku k zemi a nevyčnievajú viac ako 2cm okolo stopy obuvi. Rovnako sú povolené trojnožky teleskopov (ktoré môžu byť ponechané na streleckej čiare za predpokladu, že neprekážajú iným súťažiacim). Indikátory vetra (neelektrické a neelektronické) môžu byť pripevnené na náradie používané na streleckej čiare (napr. ľahké pásky), elektronické indikátory vetra môžu byť používané za čakacou čiarou.

7.3.4. Pre súťažiacich všetkých divízií nie je povolené používať tieto zariadenia:

7.3.4.1. Akékoľvek elektronické komunikačné zariadenia, náhlavné zariadenia, alebo zariadenia znižujúce šum v priestore pred čakacou čiarou.

7.3.5. Pri Olympijských hrách nie je v súťažnom priestore povolené používať elektronické komunikačné zariadenia, pokiaľ to nie je vyžadované organizačným výborom.

7.4. STREĽBA

7.4.1. Každý súťažiaci vystrelí svoje šípy v sade po troch (dlhé a krátke vzdialenosti) alebo šiestich šípoch (dlhé vzdialenosti), pokiaľ nie je určené inak.

7.4.1.1. Streľba bude prebiehať iba v jednom smere.

7.4.1.2. FITA terčovú zostavu možno strieľať v jednom dni alebo v dvoch po sebe idúcich dňoch. Ak je súťaž strieľaná počas dvoch dní, dve dlhšie vzdialenosti budú strieľané počas prvého dňa a dve kratšie vzdialenosti budú strieľané počas druhého dňa, alebo naopak.

7.4.1.3. Dvojitá FITA zostava bude strieľaná počas dvoch alebo štyroch po sebe nasledujúcich dňoch.

7.4.1.4. Tam kde program zahrňuje zostavu FITA aj niektoré iné zostavy, ktoré majú byť strieľané celé alebo z časti počas toho istého dňa, FITA zostava bude strieľaná vždy ako prvá.

7.4.1.5. Olympijská zostava bude strieľaná tak, ako je uvedené v článku 4.5.1.4. Podrobnosti o tejto zostave sú opísané v samostatnej FITA publikácii. FITA manuál organizátora „Majstrovstiev

vonkajšej terčovej lukostreľby" a „Opis FITA Olympijskej zostavy pre použitie v súťaži Olympijských hier".

7.4.2. Súťažiaci má časový limit pre vystrelenie sady troch alebo šiestich šípov(pozri tiež článok 7.5.4 a nasledujúce).

7.4.2.1. Maximálny čas, ktorý má súťažiaci povolený na vystrelenie troch šípov sú dve (2) minúty. Maximálny čas povolený súťažiacemu na vystrelenie šiestich šípov sú štyri (4) minúty

7.4.2.2. Výstrel šípu pred alebo po vymedzenom čase, alebo mimo poradia bude považovaný za súčasť tejto sady. Spôsobí, že súťažiaci stratí šíp s najvyššou bodovou hodnotou tejto sady, ktorý bude hodnotený ako zásah mimo.

7.4.2.3. Výstrel šípu na súťažnej strelnici potom, čo riadiaci streľby oficiálne ukončil tréning (čo je po vytiahnutí tréningových šípov); alebo počas prestávok medzi vzdialenosťami alebo sadami, má za následok stratu šípu súťažiaceho s najvyššou bodovou hodnotou v nasledujúcej sade (bez ohľadu na počet šípov vystrelených v takejto sade).

7.4.2.4. V prípade zlyhania náradia, súťažiaci zodvihne červenú vlajku a odstúpi späť zo streleckej čiary. Je možné poskytnúť čas navyše na vykonanie nevyhnutných opráv alebo zmien poškodeného náradia. Súťažiaci vyrovná zameškaný počet šípov vystrelením zodpovedajúceho počtu šípov pri najbližšej príležitosti pod dohľadom rozhodcu.

7.4.2.5. Porucha náradia nesmie mať za následok zdržanie súťaže o viac ako 15 minút ani povolenie tréningu.

7.4.2.6. V prípade, že súťažiaci je neočakávane neschopný pokračovať v streľbe zo zdravotných dôvodov, ktoré sa vyskytnú po začatí streľby, dostane zdravotnícky personál maximálne 15 minút na zistenie príčiny a rozhodnutie, či je súťažiaci schopný pokračovať v súťaži bez cudzej pomoci. Tento súťažiaci vyrovná zameškaný počet šípov vystrelením zodpovedajúceho počtu šípov pri najbližšej príležitosti pod dohľadom rozhodcu, ale má na to maximálne 15 minút.

7.4.2.7. Pri olympijskej alebo kladkovej vyraďovacej zostave nebude poskytnutý čas navyše v prípade poruchy náradia alebo na lekárske ošetrenie, ale súťažiaci s poruchou náradia môže opustiť strelecku čiaru, aby opravil alebo vymenil náradie a vrátil sa vystreliť zostávajúce šípy, pokiaľ mu to časový limit dovolí. V tímových súťažiach môžu zatiaľ strieľať ostatní členovia tímu.

7.4.2.8. Bodové hodnoty zásahov jednotlivých súťažiacich alebo tímov postupujúcich priamo, alebo z dôvodu, že súper vzdal súboj, nebudú zaznamenávané a postupujú do ďalšej súťaže. Pri majstrovstvách sveta v terčovej lukostreľbe je možné trénovať na tréningovej strelnici alebo nevyužitej časti súťažnej strelnice. V prípade ostatných súťaží je možné trénovať na pridelených terčoch, pokiaľ nie je dostupné iné pridelené miesto na tréning.

7.4.2.9. Pokiaľ pri olympijskej zostave tímov ktokoľvek z troch súťažiacich tímu vystrelí šíp pred alebo po príslušnom znamení pre štart alebo ukončenie streľby, tento šíp bude považovaný za súčasť sady a spôsobí, že tento tím stratí šíp z najvyššou bodovou hodnotou tejto sady, čiže bude počítaný ako šíp mimo.

7.4.3. Súťažiacim nie je dovolené zdvihnúť ruku držiacu luk pred vydaním signálu na začatie streľby.

7.4.4. Okrem osôb, ktoré sú telesne postihnuté, súťažiaci strieľa z polohy v stoji a bez opory, s jednou nohou na každej strane streleckej čiary alebo s oboma nohami za streleckou čiarou.

7.4.5. Za žiadnych okolností nemožno vystreliť šíp opakovane.

7.4.5.1. Šíp možno považovať za nevystrelený, keď:

- *Šíp padne alebo netrafil a časť drieku šípu leží v zóne medzi streleckou čiarou a 3-metrovou čiarou, a za predpokladu, že sa šíp neodrazil;*
- *Terč alebo terčovnica sa prevráti (napriek tomu, že boli upevnené a fixované k spokojnosti rozhodcov). Rozhodcovia podniknú akékoľvek kroky, ktoré považujú za potrebné, a budú kompenzovať príslušný čas na vystrelenie zodpovedajúceho počtu šípov. Ak terčovnica len sklzne dole, ponecháva sa na rozhodcovi, aby rozhodol čo podniknúť.*

7.4.6. Keď je súťažiaci na streleckej čiare, môže získavať trénerské pokyny (nie elektronické) od manažmentu tímu, za predpokladu, že to neruší ostatných súťažiacich.

7.4.6.1. Pri olympijskej zostave tímov traja súťažiaci tímu a tréner môžu slovne asistovať jeden druhému, či už sú na streleckej čiare alebo nie. Počas streľby môže tréner koučovať len z trénerského priestoru.

7.4.7. Všetky tréningové šípy budú strieľané pod vedením riadiaceho streľby a bodová hodnota zásahov nebude zapisovaná. (Pozri článok 3.19 Tréning)

7.5. PORADIE STREĽBY A KONTROLA ČASU

7.5.1. Jeden, dvaja alebo traja súťažiaci môžu simultánne strieľať do rovnakej terčovnice.

7.5.1.1. Ak strieľajú traja súťažiaci do jednej terčovnice jednotlivo, poradie sa bude meniť takto: ABC, CAB, BCA, ABC, atď;

7.5.1.2. Ak strieľajú štyria súťažiaci v párach do jednej terčovnice, rotácia bude nasledujúca AB-CD, CD-AB, AB-CD, atď;

7.5.1.3. Ak strieľajú traja súťažiaci súčasne, pozícia na streleckej čiare bude záležať na vzájomnej dohode. Ak sa súťažiaci nedohodnú, prvý súťažiaci pridelený k terčovnici bude strieľať vľavo, druhý súťažiaci bude strieľať v strede a tretí súťažiaci vpravo.

7.5.1.4. Pri streľbe do redukovaných 80 cm terčov (5 alebo 6-kruhových) bude každý súťažiaci strieľať svoje šípy do svojho vlastného terča.

- *V prípade troch súťažiacich (3) na terčovnici, súťažiaci stojaci vľavo bude strieľať do terča vľavo dole, súťažiaci stojaci uprostred do horného terča a súťažiaci vpravo do spodného terča vpravo.*
- *V prípade štyroch súťažiacich (4) na terčovnici, súťažiaci A bude strieľať do horného ľavého terča, B do horného pravého terča, súťažiaci C bude strieľať do ľavého spodného terča a D do spodného pravého terča.*

7.5.1.5. Poradie streľby sa môže dočasne zmeniť za účelom výmeny tetivy, vykonanie iných základných nastavení náradia alebo z dôvodu

drobného zdravotného ošetrenia. Ak sa však takáto starostlivosť venovaná náradiu alebo zdravotným záležitostiam stane nevyhnutnou na streleckej čiare, tento súťažiaci môže odstúpiť zo streleckej čiary a zároveň privolať rozhodcu. Rozhodca, ktorý overil, že súťažiaci bol oprávnený opustiť čiaru, zabezpečí s riadiacim streľby pre tohto súťažiaceho dokončenie streľby zostávajúcich šípov z tejto sady pred tým, než je vydaný signál k pohybu k terčovniciam na odčítanie zásahov. Oznámenie o tomto zámere bude vykonané zvukovým zariadením (pozri články 7.4.2.4 a 7.4.2.6). Vyššie uvedené ustanovenia platia okrem eliminačných a finálových kôl olympijskej zostavy ako bolo špecifikované v 7.4.2.7.

7.5.2. Pri majstrovstvách sveta, svetových pohároch a ďalších významných medzinárodných súťažiach v terčovej lukostreľbe:

7.5.2.1. *V kvalifikačnej súťaži dvaja alebo traja súťažiaci strieľajú súčasne do tej istej terčovnice. Strieľajú sady šiestich šípov.*

7.5.2.2. *Olympijská a kladková vyraďovacia zostava jednotlivcov:*

- *Počas zápasov eliminácie/finále súťažiaci z dvojice uvedený na vyššom riadku eliminačného rozpisu (pavúka) bude pri tomto zápase strieľať na ľavej strane. (Pozri Príloha 1)*

  Usporiadanie terčovníc, ktoré budú použité v jednotlivých fázach súťaže, záleží od organizátora.

- *V 1/48, 1/32, 1/24 a 1/16 eliminačných kolách môžu byť dvaja súťažiaci na terčovnici, v osemfinálovej eliminácii bude každý súťažiaci strieľať na samostatnú terčovnicu. Súťažiaci pôjde k terčovnici, aby sa zúčastnil zápisu zásahov a vyťahovania šípov*

- *Vo finálových kolách (súboje jednotlivcov, striedavá streľba) bude každý súťažiaci strieľať na samostatnú terčovnicu a nepôjde na terčovnicu zapisovať zásahy a vyťahovať šípy. Každý súťažiaci určí svojho zástupcu, ktorý sa zúčastní zápisu zásahov a vytiahne šípy. Šípy budú vrátené súťažiacemu po skončení každej druhej sady.*

- *V súbojoch jednotlivcov pri striedavom strieľaní, najvyššie umiestnený súťažiaci v kvalifikácii rozhodne o poradí streľby v prvej sade. V ďalšej sade bude strieľať ako prvý súťažiaci z nižším súčtom set bodov. Pokiaľ dôjde k zhode bude strieľať ako prvý súťažiaci, ktorý strieľal ako prvý v prvej sade.*

7.5.2.3. *Vo vyraďovadejj zostave družstiev (obe družstvá strieľajú súčasne):*

- *Počas zápasu eliminácie/finále, bude družstvo z dvojice, ktoré je vyššie v eliminačnom rozpise (pavúku), v tomto súboji strieľať na ľavej strane.*

  Usporiadanie terčovníc, ktoré budú použité v každej časti súťaže, závisí od organizátora.
- *Obe družstvá začínajú každú sadu zápasu so súťažiacimi za 1 metrovou čiarou. Prvý súťažiaci môže prekročiť 1-metrovú čiaru až keď riadiaci streľby odštartoval súboj a časomieru.*
- *Súťažiaci z družstva vystrelia každý po dvoch (2) šípoch v poradí, ktoré si sami určia.*
- *Jeden súťažiaci sa postaví na streleckú čiaru zatiaľ čo ostatní súťažiaci zostanú za 1-metrovou čiarou. Pred 1-metrovou čiarou nebude v jednom okamihu viac ako jeden súťažiaci.*
- *Súťažiaci na invalidnom vozíku môžu zostať na streleckej čiare počas celého súboja. Oznámenie o ukončení streľby vykoná zdvihnutím ruky nad hlavu. (Pozri Príloha 8 Kniha 1: Súťažiaci s telesným postihnutím);*
- *Pri pohybe vpred na streleckú čiaru súťažiaci nesmú vyberať šípy zo svojich tulcov, kým nie sú na streleckej čiare.*
- *Porušenie pravidiel súťaže tímov sa bude posudzovať podľa článku 7.8*

7.5.2.4. *Vo finálových súbojoch olympijskej zostavy družstiev (pri striedavej streľbe):*

- *Obe družstvá začínajú každú sadu svojho súboja s tromi členmi svojho tímu za 1-metrovou čiarou.*
- *Vyššie umiestnené družstvo z kvalifikácie rozhodne o poradí streľby v prvej sade. Družstvo s nižším súčtom zásahov (počtom vyhratých setov pre kladkovú vyraďovaciu zostavu) bude strieľať ako prvé v ďalšej sade. Ak bude súčet rovnaký, bude strieľať ako prvé družstvo, ktoré súboj začalo.*
- *Keď prvé družstvo (každý člen družstva 1 šíp) vystrelí 3 šípy (2 šípy pre zmiešané družstvá) a súťažiaci sa vrátia za 1-metrovú čiaru, je časomiera tohto družstva zastavená a zobrazuje zostávajúci čas.*
- *Keď je bodová hodnota posledného šípu prvého družstva zobrazená na tabuli skóre, časomiera druhého družstva je zapnutá a prvý súťažiaci tohto družstva môže prekročiť 1-metrovú čiaru a začať strieľať.*
- *Toto sa opakuje, až kým každé družstvo nevystrelí 6 šípov (4 pre zmiešané družstvá) alebo kým neuplynie časový limit.*
- *Pri striedavej streľbe použitej v súťaži družstiev, musia družstvá striedať jednotlivých členov po každom výstrele, aby každý člen vystrelil jeden šíp v každej fáze rotácie.*

7.5.3. Iné turnaje

7.5.3.1. *V kvalifikačných kolách strieľajú súťažiaci sady po 6 šípov na dlhé vzdialenosti a sady po 3 alebo 6 šípov na krátke vzdialenosti*

7.5.3.2. *Olympijká a kladková vyraďovacia zostava. Pozri 7.5.2 platia s nasledujúcimi výnimkami:*

- *V osemfinále eliminácie môže organizátor prideliť jedného alebo dvoch súťažiaci na terčovnicu. Súťažiaci pôjdu k terčovnici, aby sa zúčastnili zápisu zásahov a vytiahnutia šípov.*
- *Vo štvrťfinále pripadne na terčovnicu jeden súťažiaci. Podľa zváženia organizátorov, môžu byť súboje strieľané súčasne. V takom prípade idú títo súťažiaci k terčovnici, aby sa zúčastnili zápisu zásahov a vyťahovania šípov. Ak nie je dostatočný počet odpočtových časomier pre meranie jednotlivých súbojov, bude riadiaci streľby riadiť súboje spoločne.*
- *Vo všetkých ostatných finálových súbojoch (jednotlivci, striedavé strieľanie) bude každý súťažiaci strieľať na samostatnú terčovnicu a nepôjde k terčovnici zapisovať zásahy a vyťahovať šípy. Každý súťažiaci určí svojho zástupcu, ktorý zabezpečí zápis zásahov a vytiahnutie šípov. Šípy budú vrátené súťažiacemu po skončení každej druhej sady.*

7.5.3.3. *Súťaže družstiev*

- *Všetci členovia tímu musia byť nahlásení pred štartom kvalifikačného kola. Títo členovia sa musia zúčastniť kvalifikačného kola a nemožno ich nahradiť.*
- *Pri súťažiach zmiešaných družstiev sú z kvalifikácie započítané výsledky dvoch najvyššie postavených strelcov.Zloženie družstva však môže byť zmenené pred štartom eliminácie.*

7.5.4. Prázdna kapitola kvôli zachovaniu číslovania.

7.5.5. Čas na streľbu a časové limity:

7.5.5.1. *20 sekúnd je čas povolený súťažiacemu na vystrelenie jedného šípu (vrátane rozstrelu), keď sa počas súbojov olympijskej a kladkovej vyraďovacej zostavy strieľa striedavo;*

7.5.5.2. *40 sekúnd je čas povolený súťažiacemu:*

- *na vystrelenie jedného šípu (1) pri dostrele*
- *na vystrelenie jedného šípu (1) v rozstrele,*
- *na vystrelenie 2 šípov pri rozstrele v súťaži zmiešaných družstiev.*

7.5.5.3. *1 minúta sa povoľuje tímu na vystrelenie 3 šípov, jeden na každého súťažiaceho, pri súťaži družstiev v rozstrele.*

7.5.5.4. *80 sekúnd sa povoľuje v súťaži zmiešaných družstiev na vystrelenie 4 šípov, 2 pre každého športovca.*

7.5.5.5. *2 minúty je doba povolená súťažiacemu na vystrelenie sady 3 šípov alebo pre družstvo pri súťaži družstiev vystreliť 6 šípov;*

7.5.5.6. *4 minúty je doba povolená súťažiacemu na vystrelenie sady 6 šípov.*

7.5.5.7. *Tento časový limit sa môže za výnimočných okolností predĺžiť.*

7.5.6. Vizuálne a akustické riadenie času

7.5.6.1. *Keď je streľba riadená svetlami (Okrem finále olympijskej súťaže):*

ČERVENÁ *Riadiaci streľby vydá dva zvukové signály pre určených súťažiacich (A, B, C alebo AB, CD, alebo všetci štyria súťažiaci), aby nastúpili spoločne na čiaru streľby (Okrem disciplíny olympijská zostava tímov).*

ZELENÁ *Na svetelnom zariadení sa mení po 10 sekundách, riadiaci streľby vydá jeden zvukový signál pre začiatok streľby.*

ŽLTÁ *Tento varovný signál bude vydaný 30 sekúnd pred koncom časového limitu, okrem finálových kôl olympijskej zostavy, kde súťažiaci strieľajú striedavo.*

ČERVENÁ *Toto znamená, že čas streľby vypršal (Pozri článok 7.5.4) a budú vydané dva zvukové signály indikujúce, že streľba je zastavená, dokonca aj napriek tomu, že neboli vystrelené všetky šípy. Ktorýkoľvek súťažiaci zostávajúci na čiare streľby sa musí okamžite vrátiť za čakaciu čiaru. Keď sú tu iní určení súťažiaci, posunú sa vpred na strieleckú čiaru a vyčkávajú na signál zeleným svetlom pre začatie streľby. Tento celý proces sa bude opakovať ako je uvedené vyššie, kým neodstrieľajú všetci súťažiaci. Keď sa strieľa šesť (6) šípov v dvoch sadách po troch šípoch, uvedený postup sa bude opakovať pred zápisom zásahov. Keď sa rozsvieti zelené svetlo po vystrelení požadovaného počtu šípov (jedna sada troch, šiestich (alebo dve sady po troch) alebo šesť šípov (3x2 šípy v tímovej súťaži), podľa strieľaných vzdialeností alebo kôl), budú vydané tri zvukové signály pre začatie zápisu zásahov.*

7.5.6.2. *Keď je streľba riadená tabuľami: Dve tabule sú umiestnené vo voľnom páse, takže sú súčasne zobrazované rovnaké strany tabúľ (celá žltá alebo čiernožltá pruhovaná) ako mužom, tak aj ženám. ČIERNA a ŽLTÁ pruhovaná strana bude otočená k súťažiacim ako upozornenie, že do konca limitu zostáva už len tridsať (30) sekúnd. ŽLTÁ strana tabule bude otočená k súťažiacim po celú zvyšnú dobu.*

7.5.6.3. *Kedykoľvek je strelecká čiara voľná po ukončení streľby všetkých šípov všetkými súťažiacimi, bude vydaný okamžite zodpovedajúci signál pre výmenu súťažiacich alebo zápis zásahov.*

7.5.7. Žiadny súťažiaci nenastúpi na strieleckú čiaru, kým nebol vydaný zodpovedajúci signál.

7.5.7.1. *10 sekúnd je povolené súťažiacim na opustenie a obsadenie streleckej čiary ďalšími určenými súťažiacimi. Toto bude indikované dvoma zvukovými signálmi a červeným svetlom.*

7.5.7.2. *Pri súboji, kde sa súťažiaci striedajú, súper pôjde na strieleckú čiaru do 10 sekúnd od vydania upozorňujúceho signálu. Na konci 10-sekundového intervalu jeden zvukový signál odštartuje 20-sekundový strelecký interval pre prvého súťažiaceho v súboji. Ako náhle je vystrelený prvý šíp a jeho bodová hodnota je zobrazená, je spustená odpočítavajúca časomiera pre súpera, aby odpočítala jeho*

20 sekundový interval na vystrelenie jedného šípu. Súťažiaci v tomto zápase pokračujú v striedaní sa v streľbe podľa vizuálneho signálu odpočítavajúcej časomiery, kým každý súťažiaci neodstrieľa svoje tri šípy.

7.5.8. Ak je streľba pozastavená počas sady z akéhokoľvek dôvodu, časový limit bude upravený:

7.5.8.1. *Bude poskytnutých 40 alebo 20 sekúnd na šíp v disciplíne olympijská alebo kladková vyraďovacia zostava jednotlivcov.*

7.5.8.2. *V disciplíne olympijská zostava tímov so striedavou streľbou bude časomiera opätovne nastavená na čas, ktorý zostal pri vynútenom zastavení streľby plus 5 sekúnd. Streľba znovu začne zo streleckej čiary.*

7.5.8.3. *V disciplíne olympijská zostava tímov na iných turnajoch, bude poskytnutých 20 sekúnd na šíp. Streľba začne opäť zo streleckej čiary.*

7.6. ZAPISOVANIE ZÁSAHOV

7.6.1. Bude zabezpečený dostatočný počet zapisovateľov zásahov tak, aby na každú terčovnicu pripadol jeden.

7.6.1.1. *Títo zapisovatelia, môžu byť spomedzi súťažiacich v prípade, keď na jednu terčovnicu pripadá viac ako jeden súťažiaci. Na každú terčovnicu bude určený jeden zapisovateľ.*

7.6.1.2. *Zapisovanie bude prebiehať po každej sade 3 šípov, alebo po každej sade 6 šípov.*

7.6.1.3. *Zapisovatelia zapíšu do bodovačiek hodnotu zásahu každého šípu v zostupnom poradí podľa toho, ako je nahlásené súťažiacim (alebo jeho zástupcom, článok 7.6.1.7), ktorému šípy patria. Ostatní súťažiaci na rovnakom terči skontrolujú hodnotu každého hláseného šípu a v prípade nesúhlasu privolajú určeného rozhodcu, ktorý rozhodne s konečnou platnosťou.*

7.6.1.4. *Pri eliminácii olympijskej zostavy je hodnota šípu hlásená súťažiacim. Jeho súper skontroluje hodnotu každého šípu a v prípade nesúhlasu privolá určeného rozhodcu, ktorý rozhodne s konečnou platnosťou.*

7.6.1.4.1. *V každom sete môže športovec získať maximálne 60 (pre 6 šípov), alebo 30 (pre 3 šípy). Športovec, ktorý získa vyšší počet zásahov získava 2 set body; v prípade rovnosti zásahov získajú obaja športovci 1 set bod.*

7.6.1.4.2. *Akonáhle športovec získa 4 set body (4 zo 6 možných) v 3 setovom súboji, alebo 6 set bodov (6 z 10 možných) v 5 setovom súboji, je vyhlásený za víťaza a postupuje do ďalšieho kola.*

7.6.1.5. *V eliminácii olympijskej zostavy družstiev bude zapisovanie zásahov hromadné v zostupnom poradí pre šesť (6) šípov každého družstva, každý súťažiaci môže pristúpiť k terčovnici, ale len jedna osoba za tím nahlasuje zásahy. Člen súperiaceho družstva skontroluje hodnotu každého šípu a v prípade nesúhlasu privolá určeného rozhodcu, ktorý rozhodne s konečnou platnosťou (pozri tiež 7.6.1.8).*

7.6.1.6. *Vo finále olympijskej zostavy sa hodnota šípov určuje zapisujúcimi rozhodcami v poradí, v akom boli vystrelené. Tieto neoficiálne zaznamenané hodnoty budú skontrolované a doplnené podľa požiadavky zástupcu súťažiaceho keď prebieha oficiálne zapisovanie pri terči. Zástupca súpera/družstva skontroluje hodnotu každého šípu a v prípade nesúhlasu určený terčový rozhodca vykoná konečné rozhodnutie.*

7.6.1.7. *Súťažiaci môžu svojmu kapitánovi družstva alebo inému súťažiacemu na svojej terčovnici nahlásiť zástupcu na zapisovanie zásahov a vyťahovanie svojich šípov za predpokladu, že oni sami nepristupujú k terčovnici (napr. súťažiaci s postihnutím).*

7.6.2. Bodová hodnota šípu sa nahlási podľa polohy drieku v terči. V prípade, že sa driek šípu dotýka dvoch farieb, alebo sa dotýka ktorejkoľvek deliacej čiary medzi dvoma bodovými zónami, bude tento šíp zapísaný vo vyššej hodnote z dvoch dotknutých zón.

7.6.2.1. *Do ukončenia zápisu zásahov všetkých šípov v príslušnom terči sa nikto nedotkne ani terča, ani žiadneho šípu.*

7.6.2.2. *Ak by v terčovnici alebo na zemi pri terčovnici, alebo v streleckej dráhe, bol nájdený väčší počet šípov ako je požadované, iba tri šípy s najnižšou bodovou hodnotou (alebo šesť, podľa toho čo zodpovedá) budú zapísané. Súťažiaci alebo tímy, ktorí(é) budú opakovane pristihnutí(é) pri tomto priestupku, môžu byť diskvalifikovaní(é).*

7.6.2.3. *Ak chýba fragment terča vrátane deliacej čiary alebo tá časť, kde sa stretávajú dve farby, alebo ak je deliaca čiara posunutá šípom, potom bude pre posúdenie hodnoty každého takéhoto šípu, ktorý zasiahol túto časť, použitá imaginárna kruhová čiara.*

7.6.2.4. *Všetky otvory po šípoch vo bodovacej zóne budú vhodne označené zakaždým, keď je vykonávaný zápis a šípy sú vytiahnuté z terča.*

7.6.2.5. *Tie šípy, ktoré sú zapichnuté do terčovnice a nie sú viditeľné v terči, môžu byť zapísané len rozhodcom.*

7.6.2.6. *Šíp ktorý zasiahne:*

7.6.2.6.1. *Terčovnicu a odrazí sa bude zapísaný podľa otvoru, ktorý zanechá na terči za predpokladu, že všetky ostatné otvory po šípoch boli označené a neoznačený otvor alebo značka môže byť identifikovaná;*

Keď sa vyskytne odrazenie:

- *Všetci súťažiaci na danej terčovnici zastavia streľbu, zostanú na streleckej čiare a privolajú rozhodcu;*
- *Keď všetci súťažiaci na streleckej čiare v takejto sade ukončili streľbu svojich šípov alebo vypršal časový limit, či už z toho či druhého dôvodu riadiaci streľby preruší streľbu. Súťažiaci s odrazeným šípom dôjde k terčovnici spoločne s rozhodcom, ktorý rozhodne o hodnote zásahu, zaznačí hodnotu a označí otvor. Tento rozhodca sa neskôr zúčastní zápisu tejto sady. Odrazený šíp má byť ponechaný za terčovnicou, kým nie sú úplne zapísané zásahy tejto sady. Keď je potom strelnica voľná, riadiaci streľby*

vydá pokyn tým súťažiacim na terčovniciach s odrazenými šípmi, aby pokračovali v streľbe.

- *Títo súťažiaci dokončia svoju sadu troch alebo šiestich šípov pred tým, ako sa bude všeobecne pokračovať v streľbe alebo zapisovaní zásahov. Žiaden iný súťažiaci nemá byť na streleckej čiare.*

7.6.2.6.2. *Terčovnicu a visí z nej, súťažiaci na tejto terčovnici musia zastaviť streľbu, oznámiť to a zavolať rozhodcu. Keď bola potom streľba tejto sady ukončená ostatnými súťažiacimi na čiare, rozhodca dôjde so súťažiacim k terčovnici, zaznamená hodnotu šípu, vyberie ho, označí otvor a položí šíp za terčovnicu. Zostávajúce šípy budú odstrieľané ostatnými súťažiacimi na tejto terčovnici pred tým, ako riadiaci streľby všeobecne vydá povel na pokračovanie streľby alebo zápis zásahov. Rozhodca, ktorého sa to týka, bude vykonávať zápis zásahov v tejto sade.*

7.6.2.6.3. *Terčovnicu a šíp prenikne cez ňu, ak všetky otvory po šípoch boli označené a ak môže byť identifikovaný neoznačený otvor, zápis bude vykonaný podľa hodnoty otvoru v terči.*

7.6.2.6.4. *Ďalší šíp, už zapichnutý v terčovnici a zostane zapichnutý v ňom, bude mať bodovú hodnotu rovnakú ako zasiahnutý šíp.*

7.6.2.6.5. *Ďalší šíp, už zapichnutý v terčovnici a odrazí sa do terča, bude mať hodnotu podľa toho, ako je zapichnutý v terči.*

7.6.2.6.6. *Ďalší šíp, už zapichnutý v terčovnici a odrazí sa od neho mimo terča, bude zapísaná rovnaká bodová hodnota ako je hodnota zasiahnutého šípu pokiaľ možno zasiahnutý šíp identifikovať.*

7.6.2.6.7. *Iný terč ako ten, ktorý prináleží súťažiacemu, bude považovaný za súčasť tejto sady a bodovú hodnotu ako keď nezasiahol.*

7.6.2.6.8. *Terč mimo najkrajnejšej časti bodovacej zóny terča, zapíše sa hodnota ako keď nezasiahol.*

7.6.2.7. *Šíp nájdený na zemi alebo v streleckej dráhe alebo za terčovnicou, ktorý bol hlásený ako odrazený alebo úplne preletený, musel podľa názoru rozhodcu najskôr zasiahnuť terčovnicu. Ak je v bodovacej zóne terča lokalizovaných viac ako jeden otvor po odrazení alebo preletení, bude súťažiacemu pridelená hodnota otvoru s najnižším bodovým hodnotením;*

7.6.2.8. *V olympijskej zostave šípy odrazené, preletené alebo visiace z terčovnice nezastavujú súťaž.*

7.6.2.9. *Šíp, ktorý nezasiahol, bude v bodovačke zaznamenaný ako "M".*

7.6.3. Pred tým, ako bude vydaný akýkoľvek signál na pokračovanie v streľbe, riadiaci streľby zabezpečí, aby po zápise zásahov neboli v terčovniciach ponechané žiadne šípy.

7.6.3.1. *Ak sú v terčovnici náhodne ponechané šípy, streľba nebude prerušená. Súťažiaci môže strieľať túto sadu s inými šípmi alebo doplniť stratu šípov po tom, čo bola dokončená streľba na túto vzdialenosť. Rozhodca sa zúčastní zápisu zásahov tejto sady a zabezpečí, aby šípy, ktoré zostali náhodne v terčovnici z*

predchádzajúcej sady, boli zapísané do bodovačky súťažiaceho pred tým, ako sú z terčovnice vytiahnuté akejkoľvek šípy.

7.6.3.2. V prípade ponechania šípov súťažiacim, napríklad na zemi v blízkosti terčovnice, môže súťažiaci použiť iné šípy za predpokladu, že rozhodca bol o tom pred začiatkom streľby informovaný.

7.6.4. Bodovačky budú podpísané zapisovateľom a súťažiacim. Súťažiaci tým dá najavo, súhlas s hodnotou každého šípu, súčtom zásahov, počtom 10-tok a počtom X zásahov. Ak ten, čo zapisuje zásahy, sa zároveň zúčastňuje streľby, jeho bodovačka bude podpísaná iným súťažiacim z tej istej terčovnice.

7.6.4.1. Každý terč bude mať dve bodovačky, z ktorých jedna môže byť elektronická. Organizátori nie sú povinní akceptovať bodovačky predložené bez podpisov, celkového súčtu, počtu 10-tok a počtu X zásahov , alebo ktoré obsahujú matematické chyby .Organizátori nie sú povinní overiť správnosť všetkých predložených bodovačiek. Ak však organizátori zaznamenajú chybu, bude táto chyba opravená a platným sa stáva opravený výsledok. Každá takáto oprava musí byť zrealizovaná pred štartom ďalšej fázy súťaže. Ak dôjde k nesúladu v celkovom súčte zásahov bude pre konečný výsledok platný nižší celkový súčet.

7.6.4.2. Pri eliminácii a finále budú bodovačky podpísané oboma súťažiacimi v súbojoch, potvrdzujúc tak, že obaja súťažiaci alebo ich zástupcovia súhlasia s hodnotou každého šípu, celkovým súčtom, počtom 10-tok a počtom X zásahov a výsledkom súboja. Akákoľvek informácia chýbajúca v bodovačke sa bude považovať za neexistujúcu (0) z hľadiska stanovenia poradia.

7.6.5. V prípade rovnosti súčtu bodov, bude poradie týchto nerozhodných výsledkov určené nasledovným pravidlom:

7.6.5.1. V prípade nerozhodných výsledkov vyskytujúcich sa vo všetkých kolách, okrem tých, ktoré sú vysvetlené nižšie (7.6.5.2):

- Jednotlivci a družstvá:
  - Najvyšší počet 10-tok (vrátane vnútorných 10-tok)
  - Najvyšší počet X (vnútorné 10-tky)
  - Po tomto súťažiaci, ktorí majú stále nerozhodný výsledok, budú vyhlásení ako vyrovnaní, ale pre účely poradia v eliminačnom rebríčku (pavúku), určí poradie vyrovnaných strelcov hod mincou

7.6.5.2. Pre nerozhodné výsledky, kde sa rozhoduje o postupe do eliminácie, alebo v súbojoch, kde sa rozhoduje o postupe z jedného stupňa súťaže do druhého, alebo sa rozhoduje o medailovom umiestnení v súťaži, budú na vyriešenie týchto nerozhodných výsledkov vykonané rozstrely (systém počtu 10-tok a X zásahov nebude použitý):

7.6.5.2.1. Rozstrely rozhodujúce o postupe do eliminačného kola budú rozhodnuté streľbou na vzdialenosť, ktorá bola strieľaná ako posledná, hneď potom čo boli overené výsledky kvalifikácie. Na 30 m bude usporiadanie terčov rozstrelu nasledujúce:

- *V prípade jednotlivcov bude každý súťažiaci na samostatnej terčovnici. Terčovnice budú vybraté neutrálne v strede strelnice;*
- *V prípade jednotlivcov pri streľbe na redukované terče bude súťažiaci strieľať na terč v rovnakej polohe (A, B, C alebo D), ktorú použil pri súťaži;*
- *Pre každé družstvo bude použitá jedna terčovnica s jedným terčom, alebo tromi redukovanými terčami v trojuholníkovom usporiadaní v strede strelnice. Jednotliví členovia tímu si sami rozhodnú o tom, do ktorého stredu budú strieľať v prípade streľby do redukovaných terčov*

7.6.5.2.2. Jednotlivci (súboj):

- *Rozstrel jedným šípom na hodnotu zásahu;*
- *Ak je stále zhoda, rozhodne o výsledku šíp bližšie k stredu terča; alebo*
- *Následné rozstrely jedným šípom bližšie k stredu, pokiaľ nedôjde k rozhodnutiu.*
- *Pri striedavej streľbe začne v rozstrele ako prvý ten súťažiaci, ktorý strieľal ako prvý v súboji;*

7.6.5.2.3. Družstvá (súboj):

- *Súčet zásahov rozstrelu sady troch (3) šípov (2 pre zmiešané družstvá) jeden vystrelený každým súťažiacim - maximálne tri rozstrely;*
- *Ak je v treťom rozstrele stav stále vyrovnaný, vyhráva tím so šípom najbližšie k stredu;*
- *Ak nie je možné rozhodnúť, potom rozhoduje druhý šíp najbližšie k stredu (alebo tretí);*
- *Ak to je potrebné, budú nasledovať ďalšie rozstrely na tri (3) šípy (jeden šíp každým súťažiacim), pričom najskôr rozhoduje súčet zásahov a potom nasleduje kritérium "čo najbližšie k stredu", až kým nebude zhoda rozhodnutá;*
- *Pri striedavej streľbe začína rozstrel tím, ktorý strieľal v súboji ako prvý;*
- *V tímovej vyraďovacej súťaži v prípade striedavej streľby počas rozstrelu, tím ktorý súťaž začal, vystrelí všetky šípy (jeden na člena tímu) za sebou a potom vystrelí svoje šípy druhý tím (jeden na člena tímu).*

7.6.5.2.4. Kladková vyraďovacia zostava

- *Rozstrel 1 šíp (pre družstvá 1 na každého člena družstva) na hodnotu zásahov (max. 3 rozstrely);*
- *Ak je zhoda aj v 3. rozstrele, víťazí súťažiaci (družstvo) so zásahom bližšie k stredu terča, ak je stále zhoda, rozhoduje 2.(3.) šíp najbližšie k stredu. V prípade potreby nasledujú ďalšie rozstrely, až pokiaľ sa nerozhodne .*

7.6.5.2.5. Do doby vydania oficiálnej informácie o rozstrele musia súťažiaci zostať v súťažnom priestore. Súťažiaci, ktorý nie je prítomný pri oznámeného rozstrelu, bude vyhlásený v tomto súboji ako porazený.

7.6.6. Stanovenie konečného poradia sa bude riadiť nasledovným postupom, ale len najlepších 8 športovcov (družstiev) bude vyhodnotených samostatne.

7.6.6.1. Športovci vyradení počas 1/8 finále budú umiestnení na 9. mieste, počas 1/16 finále na 17. mieste, atď. v závislosti na fáze eliminácie.

7.6.6.2. Športovci vyradení v ¼ finále budú zoradení podľa získaných set bodov a ak je zhoda, podľa súčtu nastrieľaných zásahov v poslednom súboji. Ak ani potom nie je rozhodnuté, je vyhlásená zhoda.

7.6.6.3. Družstvá vyradené v ¼ finále budú zoradené podľa súčtu zásahov z posledného súboja a ak sa nerozhodne sú vyhlásené za zhodné.

7.6.7. Na konci turnaja musí organizačný výbor dodať kompletnú výsledkovú listinu všetkým zúčastneným družstvám.

7.7. RIADENIE STREĽBY A BEZPEČNOSŤ

7.7.1. Je menovaný riadiaci streľby (RS).

7.7.1.1. Kedykoľvek je to možné, bude to rozhodca. Nezúčastňuje sa strieľania.

7.7.1.2. V prípade potreby podľa uváženia organizátorov môžu byť menovaní asistenti , aby pomáhali riadiacemu streľby pri výkone všetkých jeho povinností.

7.7.2. Riadiaci streľby zavádza a vynucuje všetky primerané bezpečnostné opatrenia, ktoré považuje za potrebné (Pozri aj 7.1.1.10), jeho povinnosti zahŕňajú:

7.7.2.1. Riadenie streľby, riadenie časového rozvrhu sad a poradie, v ktorom súťažiaci nastupujú na strelecku čiaru.

7.7.2.2. Riadi používanie zvukového zariadenia, činnosť fotografov a divákov. tak, aby súťažiaci neboli rušení.

7.7.2.3. Zabezpečuje, aby diváci zostali za bariérami ohraničujúcimi strelnicu.

7.7.2.4. V prípade núdze vydáva sériu nie menej ako päť zvukových signálov na prerušenie všetkej streľby. Ak je počas sady z akéhokoľvek dôvodu prerušená streľba, ako znamenie na pokračovanie v streľbe bude vydaný jeden zvukový signál.

7.7.2.5. Súťažiaci, ktorý príde až po začatí streľby stratí počet šípov, ktoré už boli vystrelené, ak riadiaci streľby neuzná, že súťažiaci sa zdržal z dôvodov, na ktoré nemohol mať vplyv. V takom prípade bude súťažiacemu dovolené dostreliť vynechané šípy potom, čo je dokončená práve prebiehajúce streľba na túto vzdialenosť, ale za žiadnych okolností nie viac ako 12 šípov. V olympijskej ani kladkovej vyraďovacej zostave nie je súťažiacemu dovolené dostreľovať žiadne šípy.

7.7.2.6. Riadiaci streľby je po porade s rozhodcami oprávnený za výnimočných okolností predĺžiť časový limit. Akékoľvek takéto špeciálne rozhodnutia musia byť súťažiacim ohlásené pred tým, než sa realizujú. V takýchto prípadoch musí konečná výsledková listina obsahovať tieto špeciálna rozhodnutia a dôvody pre ich uplatnenie. Keď sa používajú vizuálne povely, signál pre tridsať sekúnd zostáva nezmenený.

7.7.2.7. FITOU vyškolení a menovaní kameramani a fotografi budú pracovať vnútri bariér pre divákov opísaných v článku 7.1.1.10. Ich miesto bude určené technickým delegátom FITA a bezpečnostné opatrenia sú na zodpovednosti technického delegáta. Budú mať špeciálnu FITA uniformu vyznačujúcu ich oprávnenie.

7.7.3. Žiaden súťažiaci nesmie naťahovať svoj luk, so šípom ani bez neho, ak nestojí na streleckej čiare. Ak súťažiaci používa šíp, namieri ho na terčovnicu, ale iba potom, čo sa ubezpečil, že strelnica je voľná ako pred, tak aj za terčovnicami.

7.7.3.1. Ak súťažiaci pri naťahovaní luku so šípom pred začatím streľby, alebo počas prestávok medzi vzdialenosťami, vypustí šíp, zámerne alebo inak, má to za následok, že súťažiaci stráca šíp s najvyšším bodovým ohodnotením v nasledujúcej súťažnej sade.

7.7.3.2. 7.7.3.2 Ten kto zapisuje zásahy, urobí poznámku na tento účel do bodovačky súťažiaceho a zapíše hodnotu všetkých šípov v tejto sade (3 alebo 6 šípov, podľa toho, čo prináleží), ale šíp s najvyšším bodovým ohodnotením prepadá. Tento záznam musí byť na bodovačke podpísaný rozhodcom a súťažiacim, ktorého sa to týka.

7.7.4. Keď prebieha streľba, môžu byť na streleckej čiare iba tí súťažiaci, na ktorých je rad strieľať(pozri článok 7.5.6.1 ČERVENÁ).

7.7.4.1. Všetci ostatní súťažiaci so svojím náradím zostávajú za čakacou čiarou. Po tom, čo súťažiaci vystrelil svoje šípy, odstupuje okamžite späť za čakaciu čiaru. Tento súťažiaci môže na streleckej čiare ponechať medzi sadami svoj ďalekohľad.

7.7.4.2. V disciplíne olympijská zostava tímov môže byť na čiare a strieľať len jeden súťažiaci, ostatní dvaja súťažiaci zostávajú za 1-metrovou čiarou a čakajú na prvého súťažiaceho až prekročí späť 1-metrovú čiaru (pozri článok 7.5.2.3 súťažiaci s telesným postihnutím).

7.7.5. Žiaden súťažiaci sa nesmie dotknúť náradia ďalšieho súťažiaceho bez jeho súhlasu. Vo vážnych prípadoch to môže viesť k uloženiu pokuty.

7.7.6. Fajčenie je zakázané v a pred priestorom pre súťažiacich.

7.7.7. Pri naťahovaní tetivy svojho luku súťažiaci nesmie použiť takú techniku, ktorá by podľa názoru rozhodcov umožnila šípu, ak by bol náhodne vypustený, letieť za bezpečnostnú zónu alebo cez bezpečnostné bariéry (prestreliť priestor, sieť, múr atď.). Ak súťažiaci pokračuje v používaní takej techniky, bude v záujme bezpečnosti požiadaný predsedajúcim komisie rozhodcov a/alebo riadiacim streľby, aby okamžite ukončil streľbu a opustil priestor.

7.8. DÔSLEDKY PORUŠENIA PRAVIDIEL

Nižšie je vyložený súhrn pokút a/alebo sankcií použitých voči súťažiacim pri porušení pravidiel alebo pri nesplnení podmienok. Rovnako aj dopady týchto akcií na súťažiacich a funkcionárov.

7.8.1. Spôsobilosť, diskvalifikácia

7.8.1.1. Súťažiaci nie sú spôsobilí súťažiť na FITA pretekoch, ak nespĺňajú požiadavky predpísané kapitolou 2. Stanovy a pravidlá FITA.

7.8.1.2. Súťažiaci, ktorý bude pristihnutý pri porušení ktoréhokoľvek z týchto pravidiel, môže byť vyradený zo súťaže a stratí akúkoľvek pozíciu, ktorú dovtedy dosiahol.

7.8.1.3. Súťažiaci nie je oprávnený súťažiť na FITA šampionátoch, ak jeho členská organizácia nespĺňa požiadavky FITA, predpísané článkom 3.7.2.

7.8.1.4. Súťažiaci, ktorý bol pristihnutý súťažiť v kategórii opísanej kapitolou 4.2, pričom jej požiadavky nespĺňa, bude vyradený zo súťaže a stratí akúkoľvek pozíciu, ktorú dovtedy dosiahol.

7.8.1.5. Súťažiaci, ktorý bol pristihnutý pri porušení antidopingových pravidiel uvedených v Knihe 1, Príloha 5 FITA Stanovy a pravidlá, je vystavený nasledujúcim sankciám (pozri tiež Časť 1, Príloha 5, článok 10):

- Bez ohľadu na akúkoľvek sankciu uloženú zodpovedajúcou členskou asociáciou, FITA anuluje výsledky dosiahnuté v súťaži a akékoľvek získané ceny alebo medaily musia byť vrátené do kancelárie FITA;
- Ak je pristihnutý pri porušení týchto antidopingových pravidiel počas závodu člen tímu, tento tím bude v závode diskvalifikovaný
- Navyše k tomuto sa aplikuje potrestanie podľa článkov 9, 10, 11 Prílohy 5;
- Súťažiaci, ktorý nie je spôsobilý z dôvodu porušenia dopingových pravidiel, sa nemôže zúčastniť akéhokoľvek FITA preteku organizovaného FITA alebo členom FITA pred ukončením obdobia jeho nespôsobilosti (Příl.5, článok 10.3).

7.8.1.6. Ktorýkoľvek súťažiaci pristihnutý pri použití náradia nezodpovedajúceho pravidlám FITA, môže byť diskvalifikovaný (7.3).

7.8.1.7. Súťažiaci alebo tímy, ktorí sú opakovane pristihnutí, že strieľajú viac šípov ako je povolený počet na sadu, môžu byť diskvalifikovaní (7.6.2.2).

7.8.1.8. Súťažiaci, u ktorého bolo preukázané, že vedome porušil nejaké pravidlá a predpisy, môže byť vyhlásený nespôsobilým účasti v súťaži. Tento súťažiaci bude vylúčený a stratí pozíciu, ktorú dosiahol.

7.8.1.9. Pri naťahovaní tetivy svojho luku súťažiaci nesmie použiť žiadnu techniku, ktorá by podľa názoru rozhodcov umožnila šípu, ak by bol náhodne vypustený, letieť za bezpečnostnú zónu alebo bezpečnostné opatrenia (prestreliť priestor, sieť, stenu atď.). Ak súťažiaci pokračuje v uplatňovaní takejto techniky, bude v záujme bezpečnosti požiadaný predsedajúcim komisie rozhodcov a/alebo riadiacim streľby, aby okamžite ukončil streľbu a opustil strelnicu. (7.7.7)

7.8.2. Strata bodov šípov

7.8.2.1. *Súťažiaci, ktorý príde po začatí streľby, stratí počet šípov, ktoré už boli vystrelené, ak riadiaci streľby nie je presvedčený, že súťažiaci sa zdržal z dôvodov, na ktoré nemohol mať vplyv. (7.7.2.5)*

7.8.2.2. *V prípade zlyhania náradia bude súťažiacemu povolené dostrieľať iba taký počet šípov, ktorý stihne vystreliť počas 15 minút pri pokračovaní štandardného poradia streľby. Všetky ostatné šípy budú stratené (7.4.2.4; pozri 7.4.2.6 o nečakaných zdravotných problémoch).*

7.8.2.3. *Šíp vystrelený pred alebo po určenom časovom intervale alebo mimo poradia bude považovaný za časť tejto sady a spôsobí, že súťažiaci príde o šíp s najvyššou bodovou hodnotou tejto sady, ktorý bude zapísaný ako mimo cieľ. Toto porušenie oznámi rozhodca zdvihnutím červenej karty.*

7.8.2.4. *Šíp vystrelený v priestore súťažnej strelnice po tom, čo riadiaci streľby oficiálne ukončil tréning, (čo je po vytiahnutí tréningových šípov), alebo počas prestávok medzi vzdialenosťami alebo kolami má za následok, že súťažiaci stratí šíp s najvyššou bodovou hodnotou v nasledujúcej zapisovanej sade. Toto porušenie oznámi rozhodca zdvihnutím červenej karty.*

7.8.2.5. *Ak ktorýkoľvek z troch súťažiacich v disciplíne olympijská zostava tímov vystrelí šíp pred alebo po vydaní príslušného signálu pre začatie alebo ukončenie časového intervalu, tento šíp bude považovaný za súčasť tejto sady a bude mať za následok stratu šípu s najvyššou bodovou hodnotou v tejto sade, ktorý sa bude zapisovať ako mimo. Toto porušenie oznámi rozhodca zdvihnutím červenej karty.*

7.8.2.6. *Ak by v terčovnici alebo na zemi v blízkosti terčovnice alebo v streleckých dráhach bol nájdený vyšší ako požadovaný počet šípov, len tri s najnižšou bodovou hodnotou (alebo šesť najnižších, podľa toho čo prináleží) budú zapísané. (7.6.2.2).*

7.8.2.7. *Ak jeden súťažiaci v disciplíne Olympijská zostava tímov vystrelí viac ako 2 šípy, uplatňuje sa nasledujúce pravidlo:*

Ak sa ktorémukoľvek súťažiacemu nepodarí vystreliť oba (2) svoje šípy v sade (zo 6), počet nevystrelených šípov bude stále tvoriť súčasť tejto sady. Nevystrelený šíp bude zapísaný ako by minul. Ak celkový počet šípov vrátane nevystrelených šípov v ktorejkoľvek sade presahuje šesť (6) šípov, uplatňuje sa článok 7.8.2.6.

7.8.2.8. *Ak člen tímu pri striedavom strieľaní vystrelí viac ako požadovaný počet šípov pred odstúpením za 1-m čiaru, tento tím stratí šíp s najvyššou bodovou hodnotou v tejto sade. Toto porušenie oznámi rozhodca zdvihnutím červenej karty.*

7.8.2.9. *Šíp, ktorý nezasiahne bodovaciu zónu, alebo ktorý zasiahne iný terč ako jeho vlastný, bude považovaný za súčasť tejto sady a bodová hodnota bude zapísaná ako by minul (7.6.2.6.7 / 8).*

7.8.3. Časové penalizácie v zostavách tímov (detaily postupu pozri FITA Manuál organizátora šampionátov terčovej lukostreľby):

7.8.3.1. *Ak člen tímu prekročí príliš skoro 1-metrovú čiaru, rozhodca zdvihne žltú kartu alebo zapne žlté svetlo pred čiarou streľby. Táto*

karta alebo svetlo oznamujú, že súťažiaci sa musia vrátiť za 1-metrovú čiaru, aby začal znovu, alebo bol nahradený iným súťažiacim pripraveným na streľbu, ktorý musí začať za 1-metrovou čiarou.

7.8.3.2. *Ak sa tím neriadi žltou kartou (alebo svetlom) a súťažiaci vystrelí svoj šíp, tím stratí šíp s najvyššou bodovou hodnotou v tejto sade. Toto porušenie oznámi rozhodca zdvihnutím červenej karty.*

7.8.3.3. *7.8.3.3 Rovnaký postup sa uplatní v prípade, keď člen tímu vyberie šíp z tulca predtým, ako postúpi na strelecku čiaru.*

7.8.4. Napomenutia

So súťažiacimi, ktorí boli viac ako raz napomenutí, a ktorí pokračujú v porušovaní FITA pravidiel, alebo ktorí neuposlúchnu rozhodnutia a pokyny (ktoré môžu byť vyžadované) určených rozhodcov, sa bude zaobchádzať podľa 7.8.1.8:

7.8.4.1. *Fajčenie v a/alebo pred priestorom pre súťažiacich je zakázané. (7.7.6).*

7.8.4.2. *Žiadny súťažiaci sa nesmie dotknúť náradia ďalšieho súťažiaceho bez jeho súhlasu (7.7.5).*

7.8.4.3. *Žiadny súťažiaci nesmie naťahovať svoj luk, (či už bez alebo so šípom), ak nestojí na streleckej čiare (7.7.3).*

7.8.4.4. *Keď prebieha streľba, môžu byť na streleckej čiare iba tí súťažiaci, ktorí sú na rade (7.7.4).*

7.8.4.5. *Súťažiaci nesmú zdvíhať ruku s lukom, kým nie je vydaný signál k streľbe (7.4.3).*

7.8.4.6. *Súťažiaci sa nesmú dotknúť šípov, ani terča, kým nebol vykonaný zápis všetkých zásahov na tejto terčovnici (7.6.2.1).*

7.8.4.7. *Pri naťahovaní tetivy svojho luku súťažiaci nesmie použiť takú techniku, ktorá by podľa názoru rozhodcov umožnila šípu, ak by bol náhodne vypustený, letieť za bezpečnostnú zónu alebo cez bezpečnostné opatrenia (prestreliť priestor, sieť, múr atď) (7.7.7).*

7.9. ROZHODOVANIE

7.9.1. Povinnosťou rozhodcov je zabezpečiť, aby pretek bol vedený podľa stanov a pravidiel FITA, a spravodlivo pre všetkých súťažiacich.

7.9.1.1. *Minimálny počet rozhodcov je vždy jeden. Na každých desať terčovníc bude vymenovaný aspoň jeden rozhodca, okrem turnajov organizovaných podľa článku 3.11.1.1. Ich povinnosti sú nasledovné:*

7.9.1.2. *Skontrolujú všetky vzdialenosti a správnosť usporiadania strelnice; rozmery terčov a terčovníc; uchytenie terčov v správnej výške nad zemou; nastavenie terčovníc v jednotnom uhle.*

7.9.1.3. *Skontrolujú všetky zariadenia potrebné na pretek.*

7.9.1.4. *Skontrolujú náradie všetkých súťažiacich pred pretekom (v čase stanovenom rozpisom preteku) a kedykoľvek potom počas preteku.*

7.9.1.5. Kontrolujú a riadia streľbu.

7.9.1.6. Kontrolujú a riadia zapisovanie.

7.9.1.7. Konzultujú s riadiacim streľby pochybnosti, ktoré sa objavia v súvislosti so streľbou.

7.9.1.8. Vybavujú námietky a odvolania, ktoré sa vyskytnú, a tam kde je to príslušné, ich prenášajú na odvolaciu komisiu.

7.9.1.9. V spolupráci s riadiacim streľby prerušia streľbu, ak je to nevyhnutné z dôvodu nepriaznivého počasia, výpadkov prúdu, vážnych nehôd alebo iných okolností, ale tak, aby zabezpečili akýmkoľvek využiteľným spôsobom dokončenie programu príslušného dňa.

7.9.1.10. Zvažujú relevantné námietky alebo žiadosti kapitánov tímov a tam, kde to prináleží, podniknú vhodné kroky. Kolektívne rozhodnutia budú vykonané jednoduchou väčšinou hlasov. V prípade zhody rozhoduje hlas predsedajúceho.

7.9.1.11. Zaoberajú sa pochybnosťami k priebehu streľby alebo k správaniu sa súťažiacich. Tieto pochybnosti musia byť podané rozhodcom bez zbytočného odkladu a v každom prípade musia byť podané pred udeľovaním cien. Rozhodnutie rozhodcov alebo odvolacej komisie podľa toho, čo prináleží, bude konečné.

7.9.1.12. Zabezpečia ako to bude čo najviac možné, aby konanie súťažiacich a funkcionárov bolo v rámci pravidiel FITA, rovnako ako rozhodnutia a pokyny rozhodcov, ktoré bude treba urobiť.

7.10. POCHYBNOSTI A NÁMIETKY

7.10.1. Ktorýkoľvek súťažiaci na terčovnici môže vzniesť pochybnosti o hodnote zásahu šípu v terči rozhodcovi predtým ako je ktorýkoľvek šíp vytiahnutý.

7.10.1.1. Rozhodnutie tohto rozhodcu je konečné.

7.10.1.2. Chybu na bodovačke možno opraviť predtým, ako sú vytiahnuté šípy za predpokladu, že všetci súťažiaci na tomto terči súhlasia s opravou. Oprava musí byť osvedčená podpismi všetkých súťažiacich na tomto terči. Akékoľvek ďalšie námietky ohľadom zápisov na bodovačke musia byť nahlásené rozhodcovi.

7.10.1.3. Ak by došlo k poruche zariadenia strelnice alebo terče by boli príliš opotrebované alebo inak poškodené, súťažiaci alebo kapitán tímu sa môžu obrátiť na rozhodcu s tým, aby chybný predmet bol vymenený alebo opravený.

7.10.2. Pochybnosti týkajúce vedenia streľby alebo správania sa súťažiaceho musia byť vznesené rozhodcom pred ďalšou časťou súťaže.

7.10.2.1. Pochybnosti týkajúce sa denne publikovaných výsledkov musia byť podané rozhodcom bez zbytočného odkladu, a v každom prípade musia byť predložené včas, aby bolo možné vykonať korekciu ešte pred udelením cien.

7.10.2.2. Rozhodnutie vykonané rozhodcom v súťaži tímov týkajúce sa použitia žltej karty (pozri 7.8.3.1) je konečné.

7.11. PROTESTY

7.11.1. V prípade, že súťažiaci nie je spokojný s rozhodnutím vydaným rozhodcom, môže okrem prípadu podľa ustanovenia vyššie uvedených článkov 7.10.1 a 7.10.2.2, podať protest odvolacej komisii podľa článku 3.13. Trofeje alebo ceny, ktoré môžu byť ovplyvnené sporom, nebudú udelené, kým nie je vydané rozhodnutie odvolacej komisie.

PRÍLOHA 1 KNIHA 2

VYBAVENIE MIESTA AKCIE 1 – Rozpis súbojov (Pavúk)

1A. ROZPIS SÚBOJOV (104 súťažiacich, postupy bez boja povolené)

prvých 8 športovcov postupuje bez boja

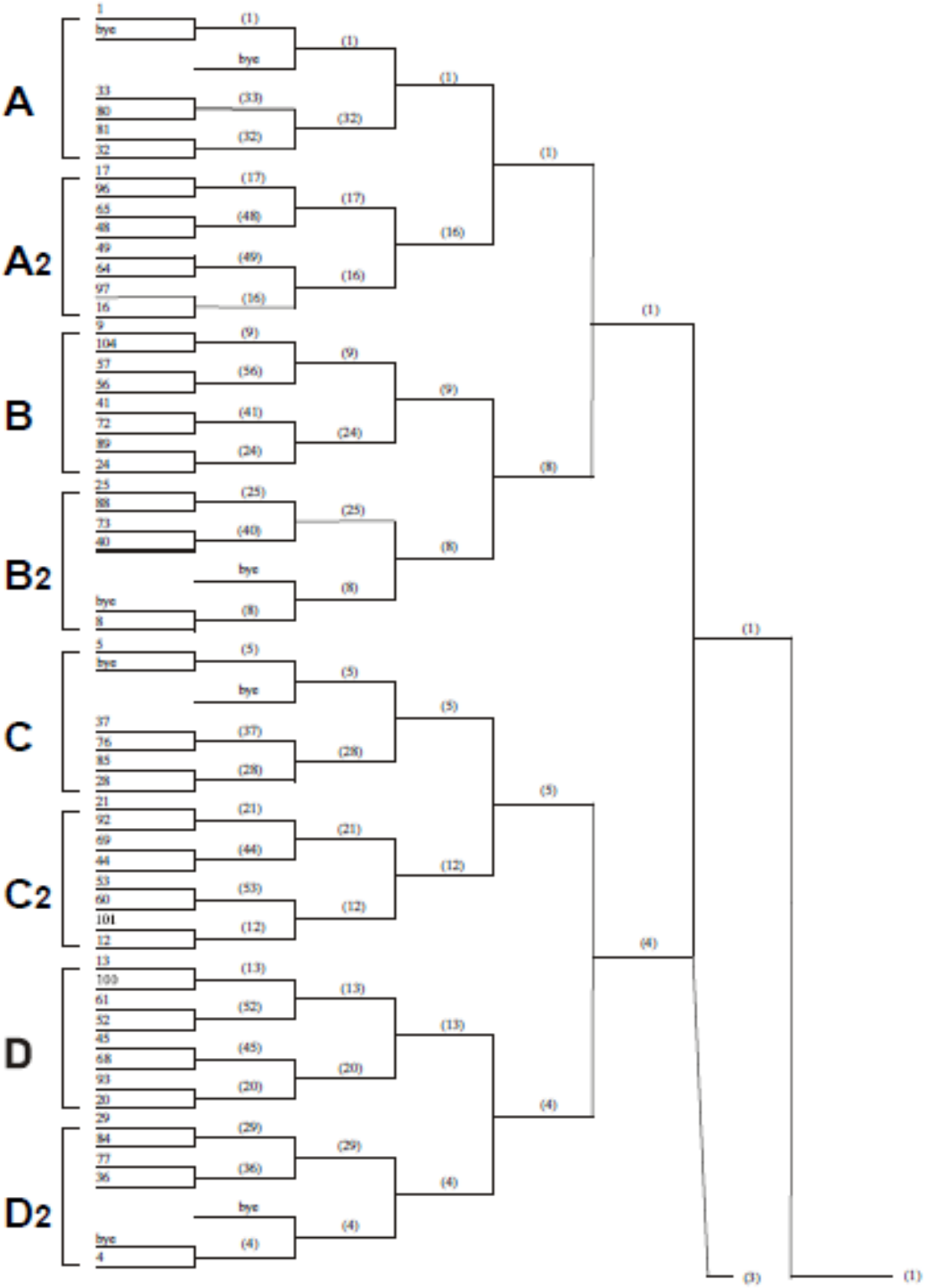

1B. ROZPIS SÚBOJOV (128 súťažiacich, postupy bez boja povolené)

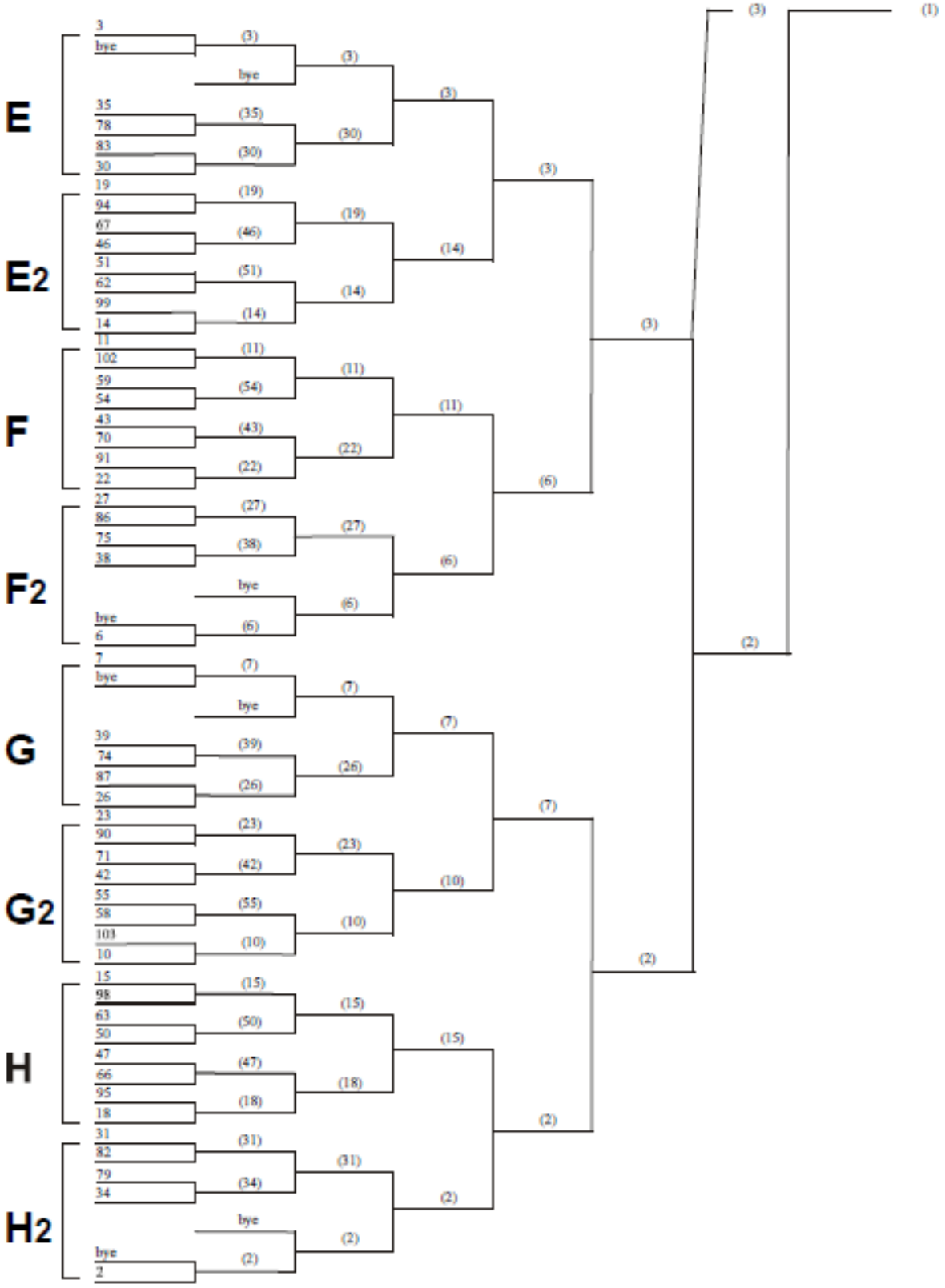

2. ROZPIS SÚBOJOV (64 súťažiacich, postupy bez boja povolené)

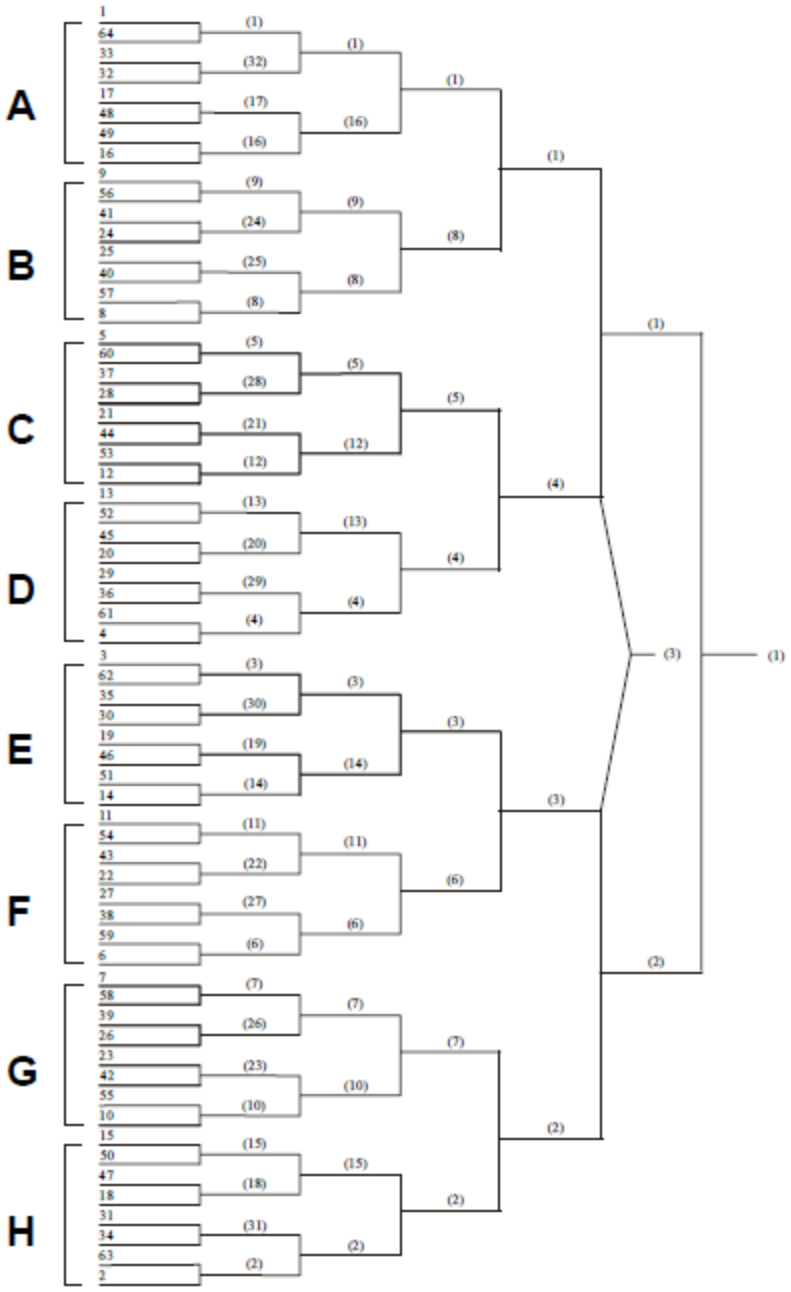

3. ROZPIS SÚBOJOV (32 súťažiacich, postupy bez boja povolené)

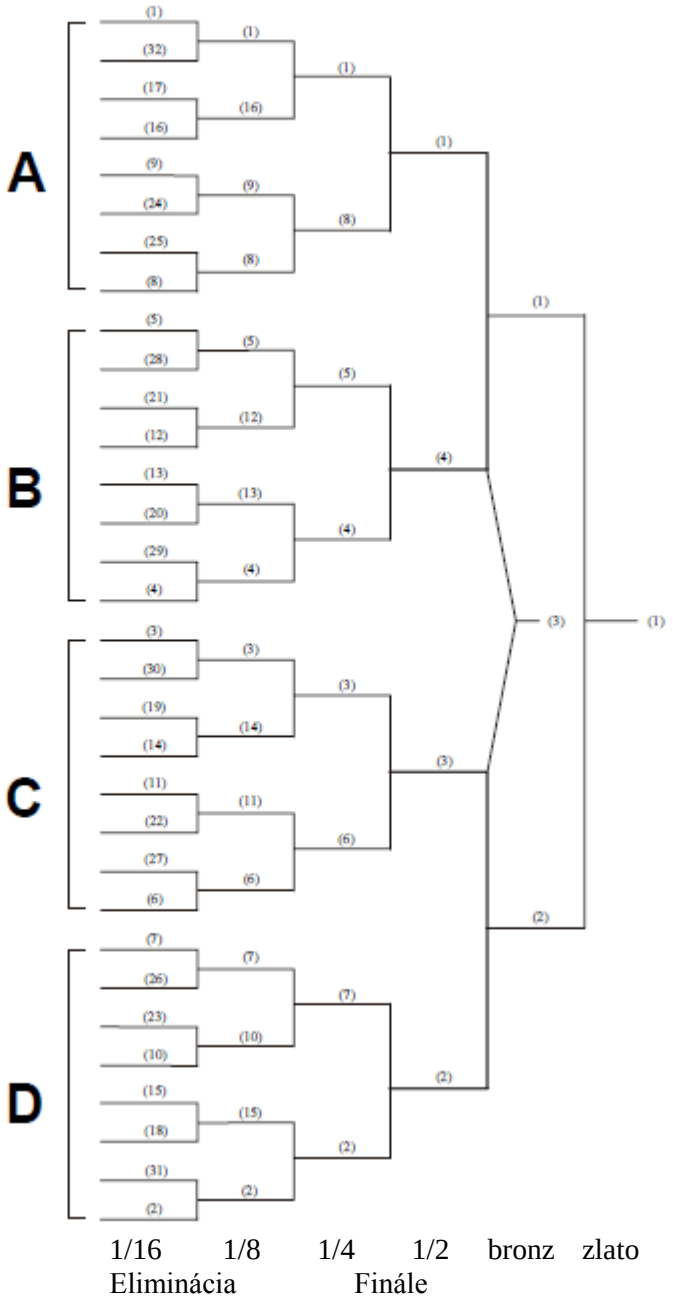

4. ROZPIS SÚBOJOV (16 súťažiacich alebo tímov, postupy bez boja povolené)

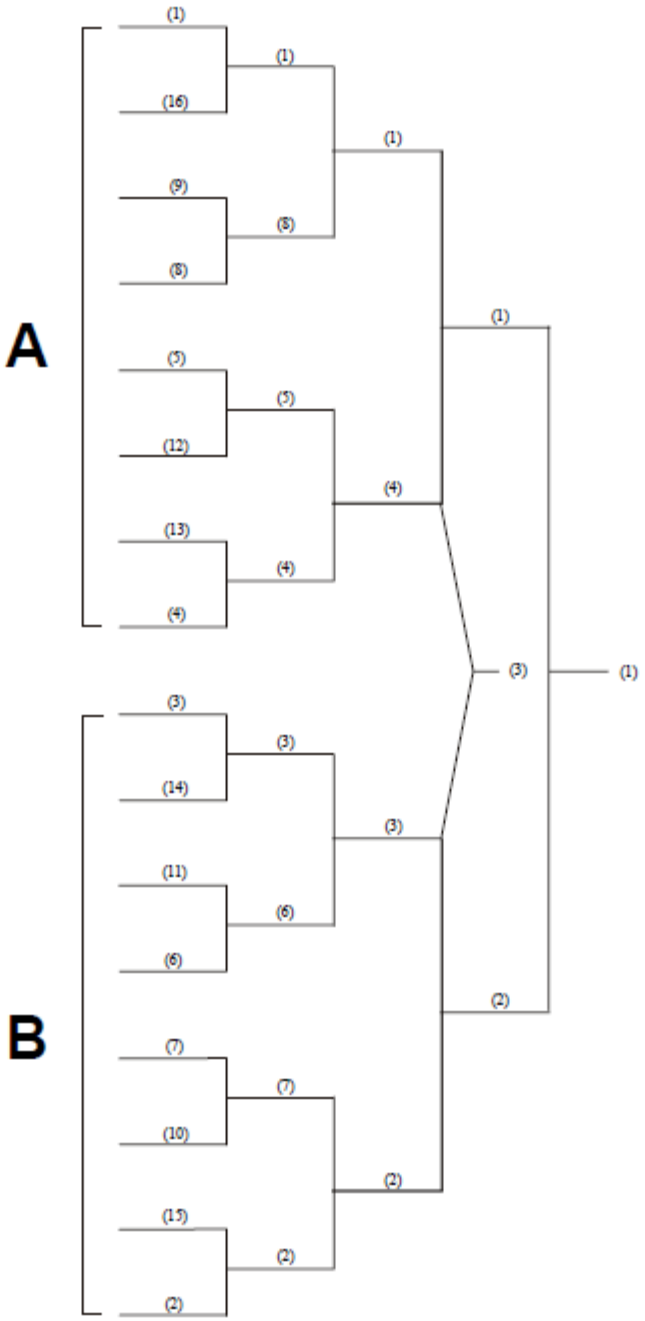

VYBAVENIE MIESTA AKCIE - 2 Usporiadanie strelnice

1. USPORIADANIE STRELNICE - VÝZNAMNÉ SÚŤAŽE a Olympijské súťaže

pozri Manuál organizátora

2. USPORIADANIE STRELNICE - OSTATNÉ SÚŤAŽE (Odporúčanie)

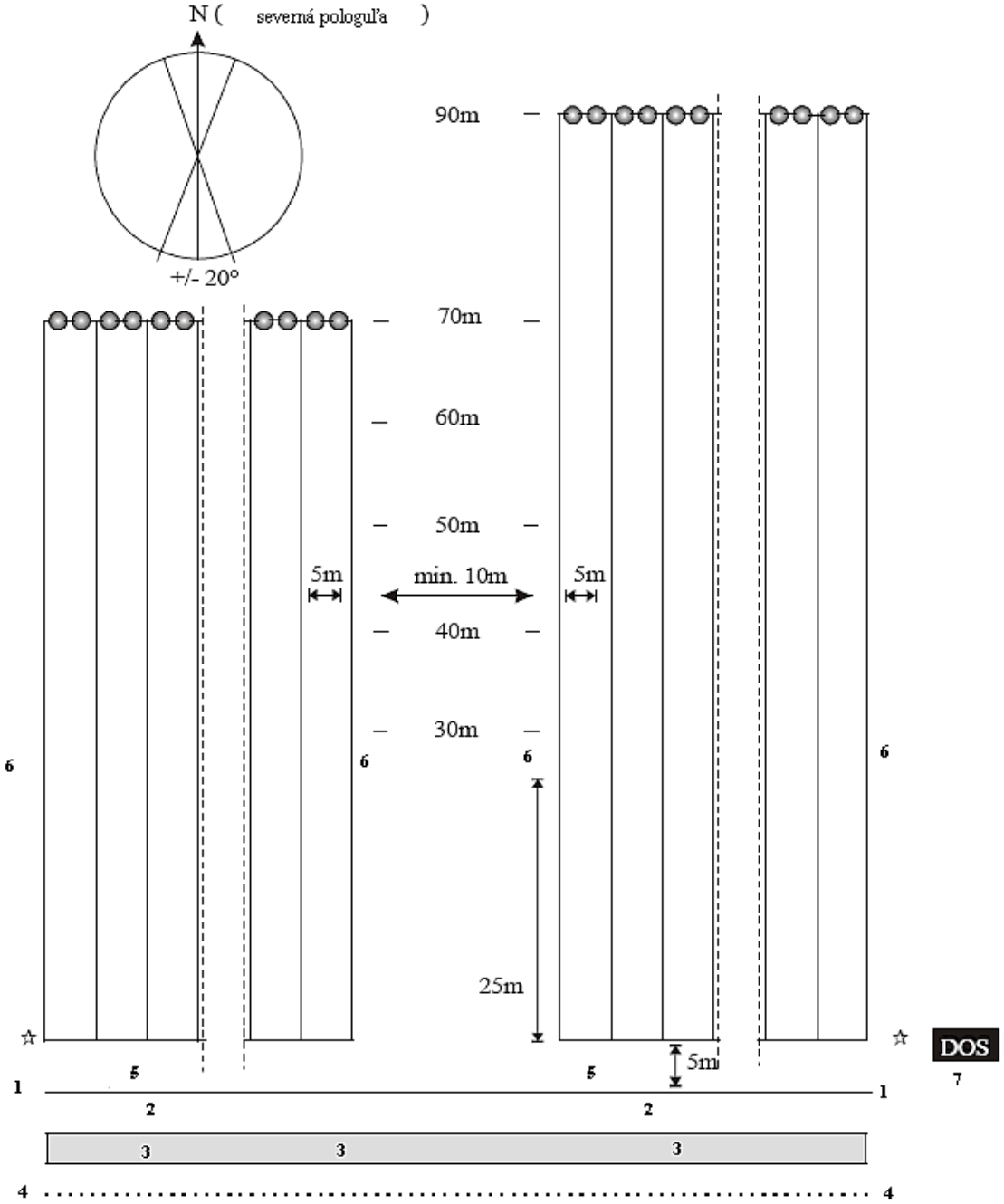

VYBAVENIE MIESTA AKCIE - 3 Terče

1. Nastavenie terčovnice v terčovej lukostreľbe

Článok 7.1.1.3/4 a článok 7,2,3

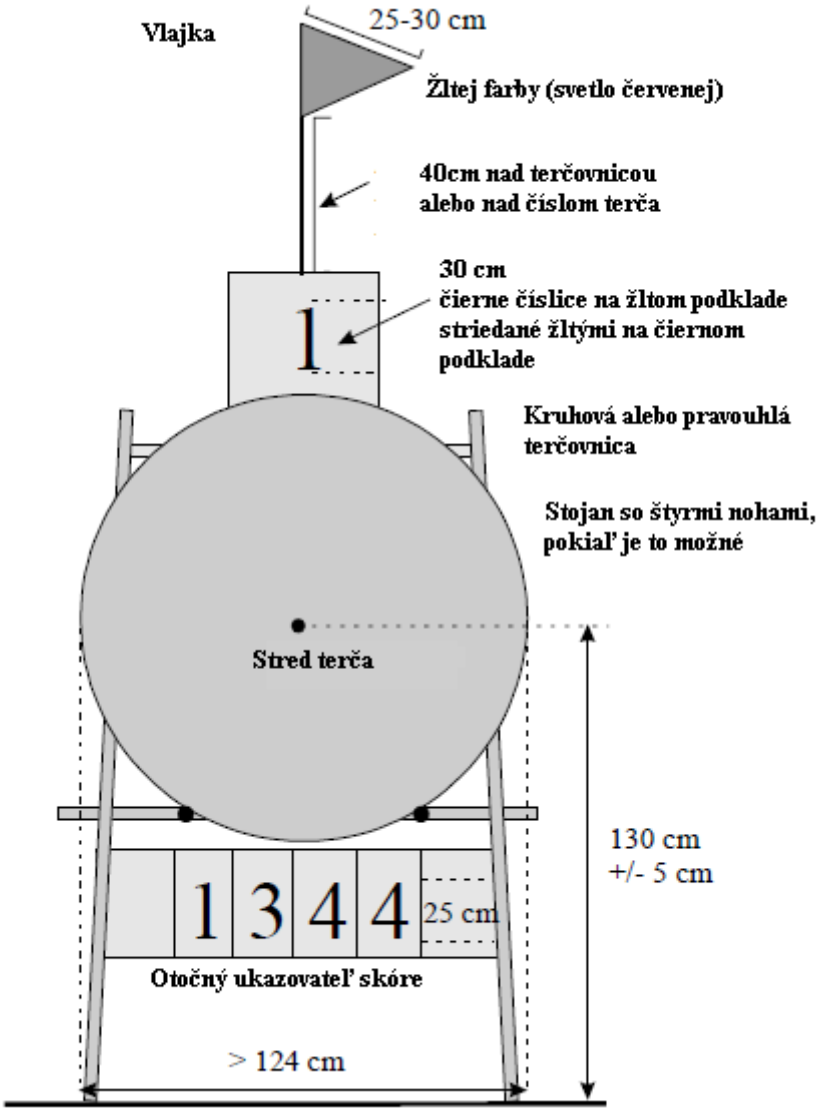

2. Terče v terčovej lukostreľbe

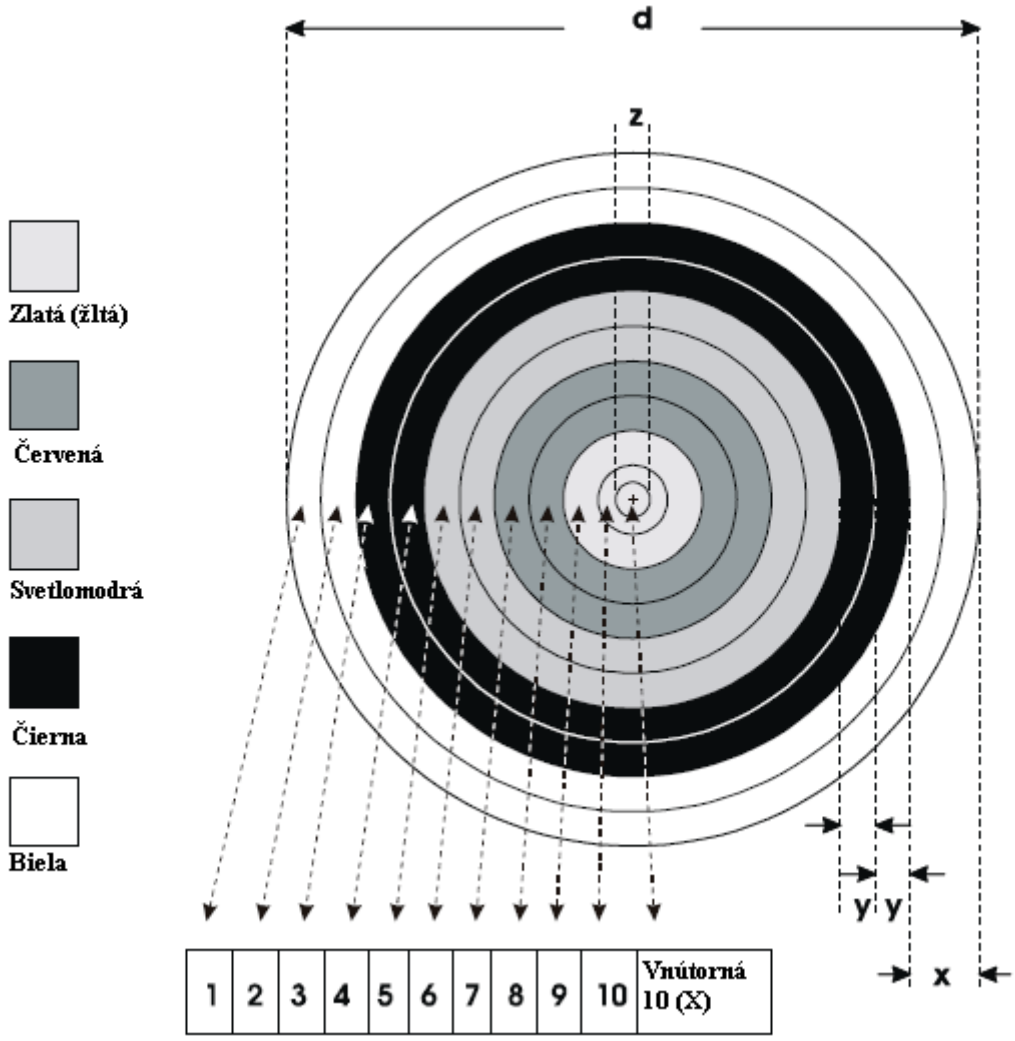

d	x	y	z
priemer terča	farebná zóna	bodovacia zóna	priemer vnútornej 10 (X)
122 cm	12,2 cm	6,1 cm	6,1 cm
80 cm	8 cm	4 cm	4 cm

3. Rozloženie redukovaných 80 cm terčov v terčovej lukostreľbe

Články 7.2.1, 7.2.2.

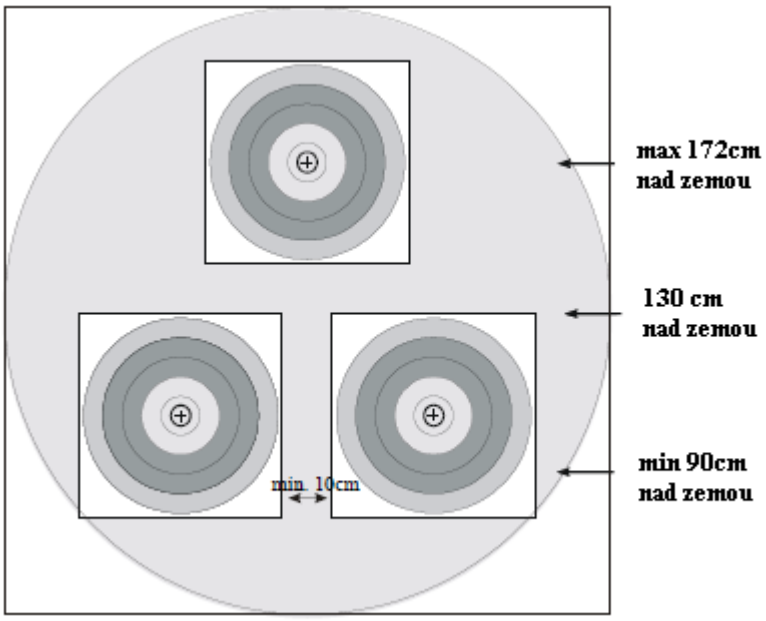

Redukované 5-kruhové 80cm terče – trojuholníkové usporiadanie

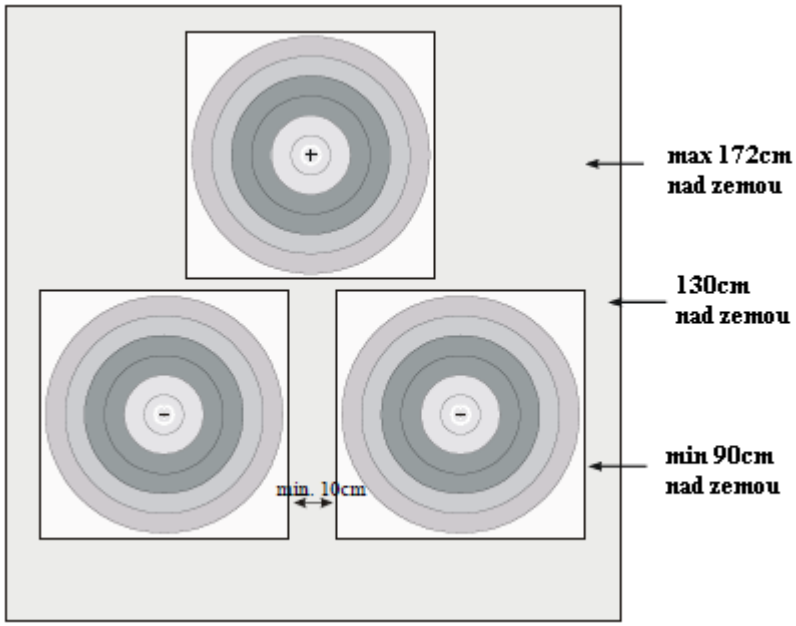

Redukované 6-kruhové 80cm terče – trojuholníkové usporiadanie

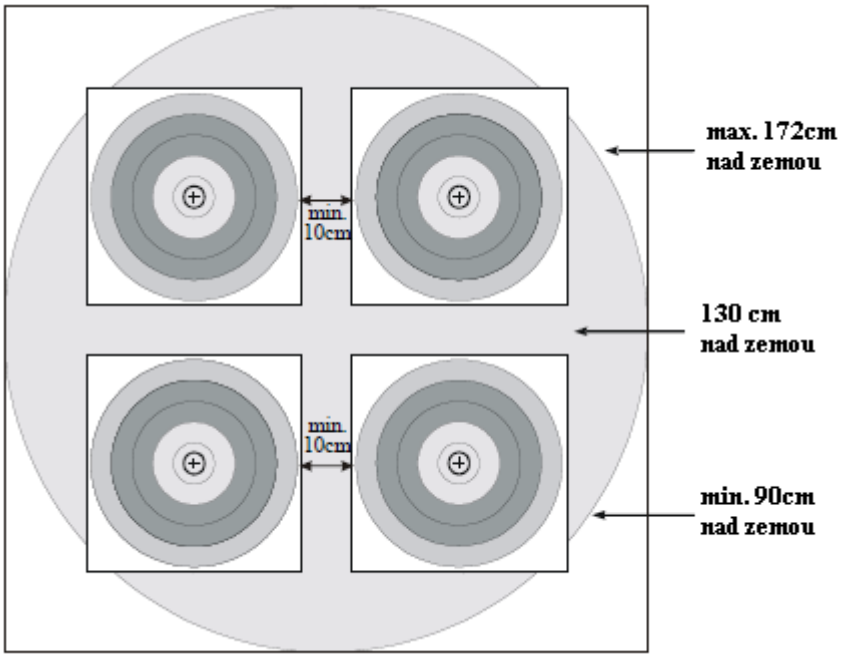

Redukované 5-kruhové 80cm terče – usporiadanie štyroch terčov

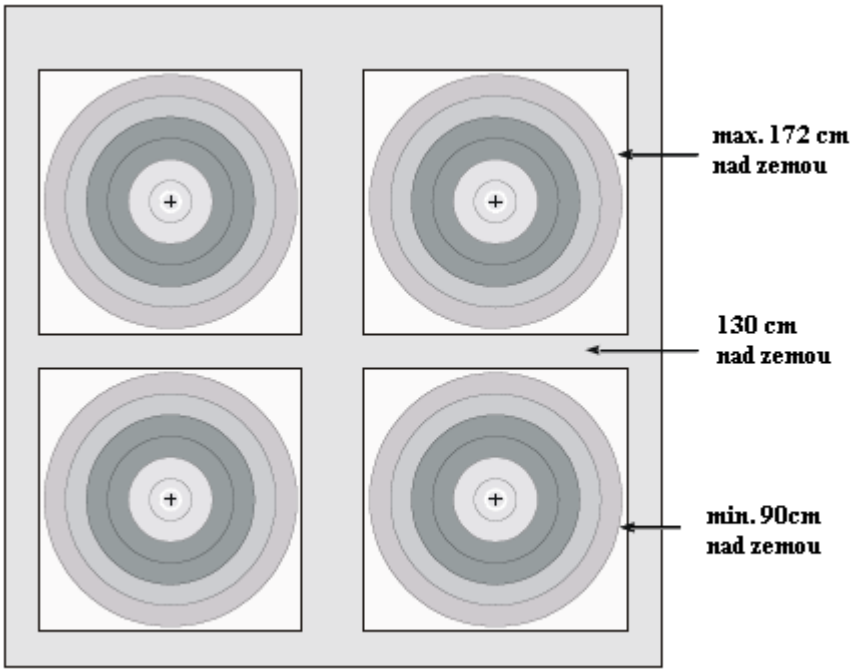

Redukované 6-kruhové 80cm terče – usporiadanie štyroch terčov

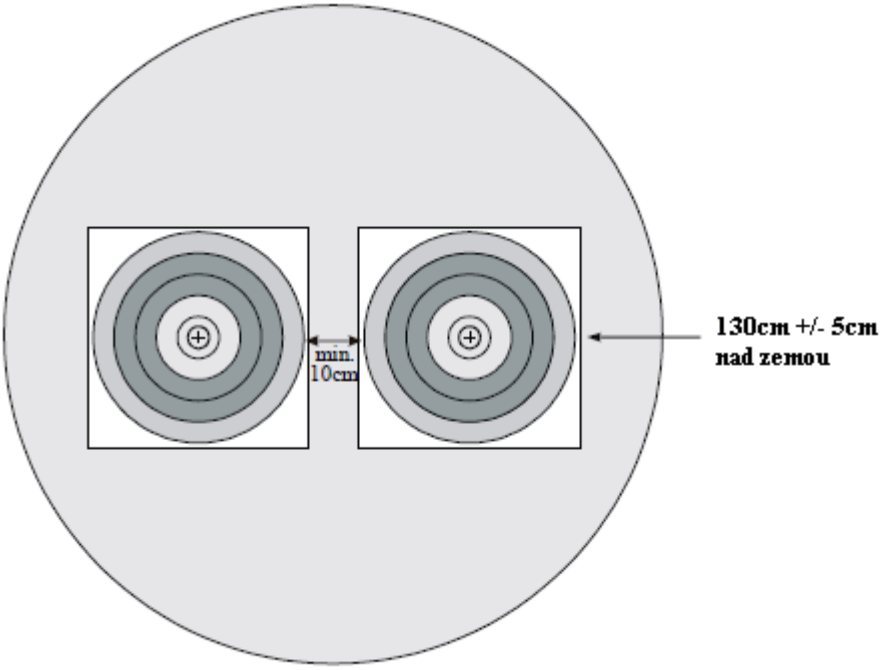

Redukované 5-kruhové 80cm terče – usporiadanie dvoch terčov

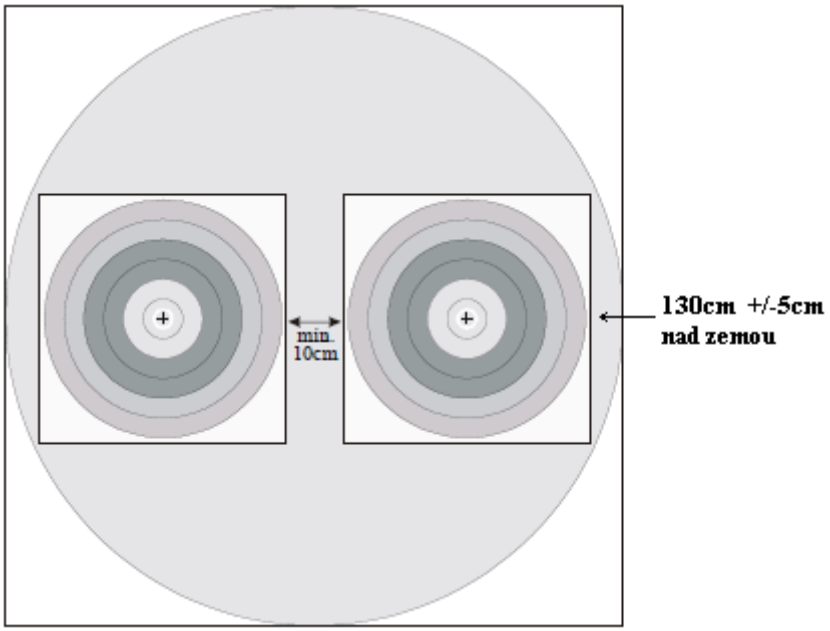

Redukované 6-kruhové 80cm terče – usporiadanie dvoch terčov

4. Rozloženie Hit/Miss terčov

Články 7.2.1, 7.2.2.

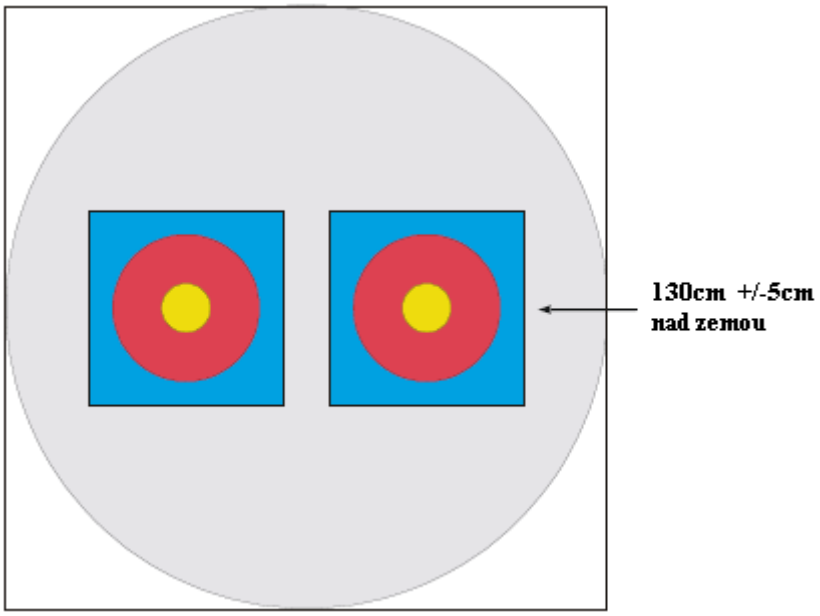

Hit/Miss terče – Eliminačné kolá

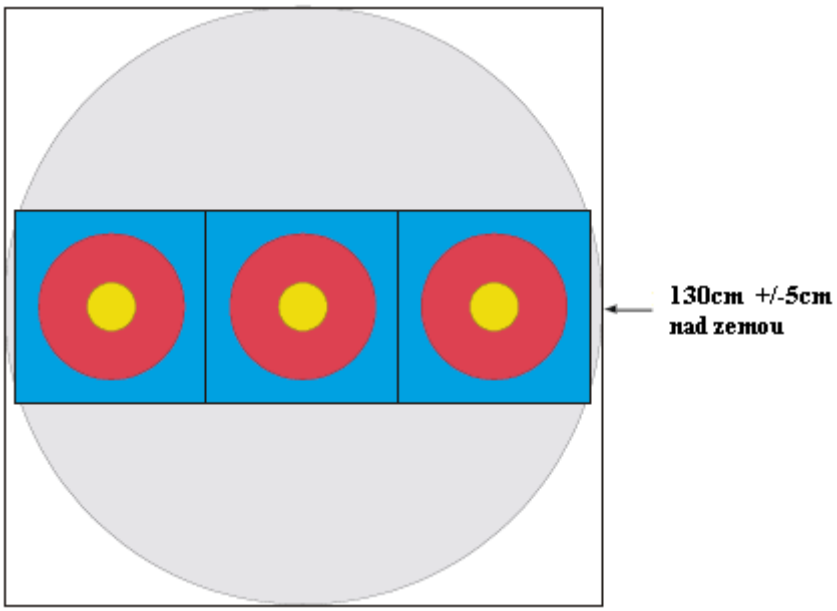

Hit/Miss terče – Finálové kolá

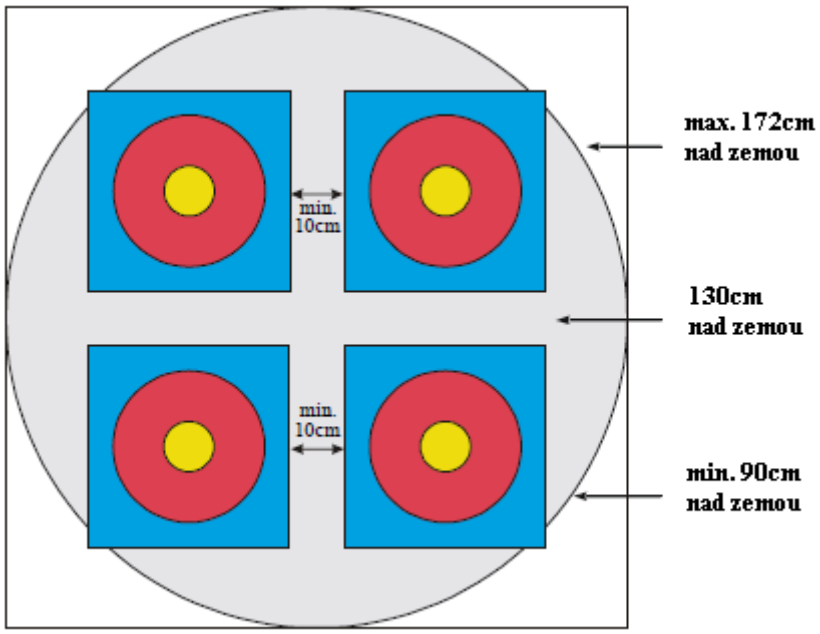

4x Hit/Miss terče pre zmiešané družstvá

PRÍLOHA 2 KNIHA 2

NÁRADIE SÚŤAŽIACICH

1. ŠÍP

Článok 7.3.1.7.

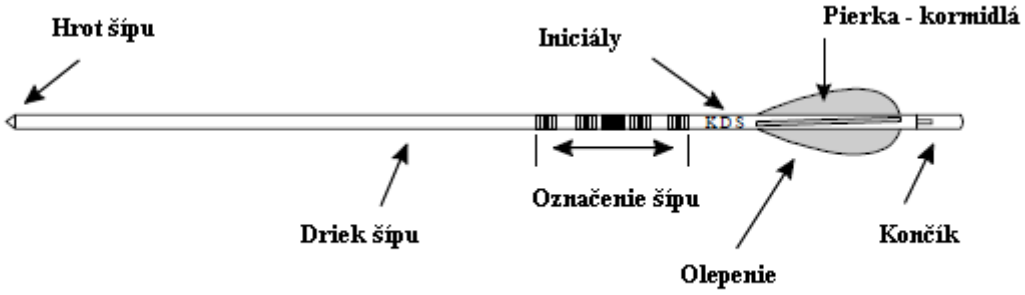

2. KLADKOVÝ LUK

Článok 7.3.3.

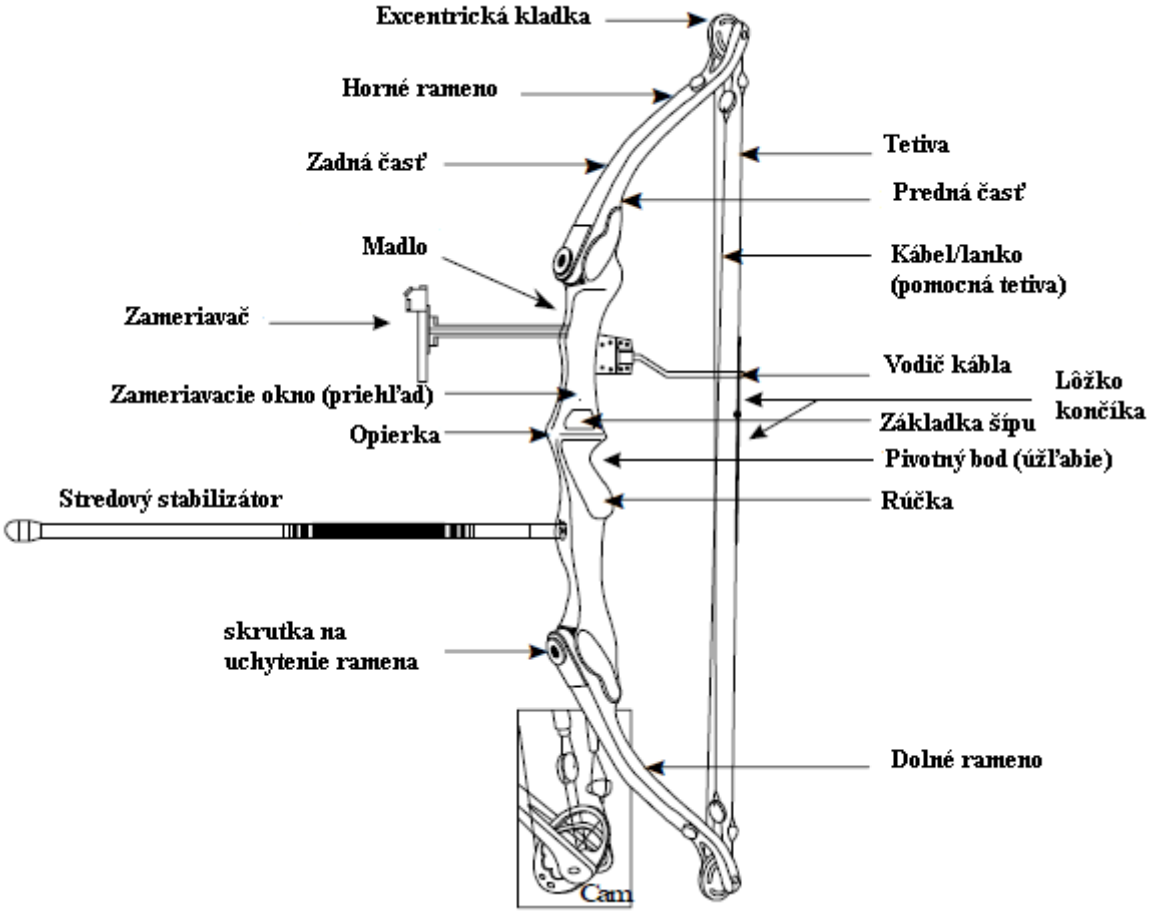

3. OLYMPIJSKÝ LUK
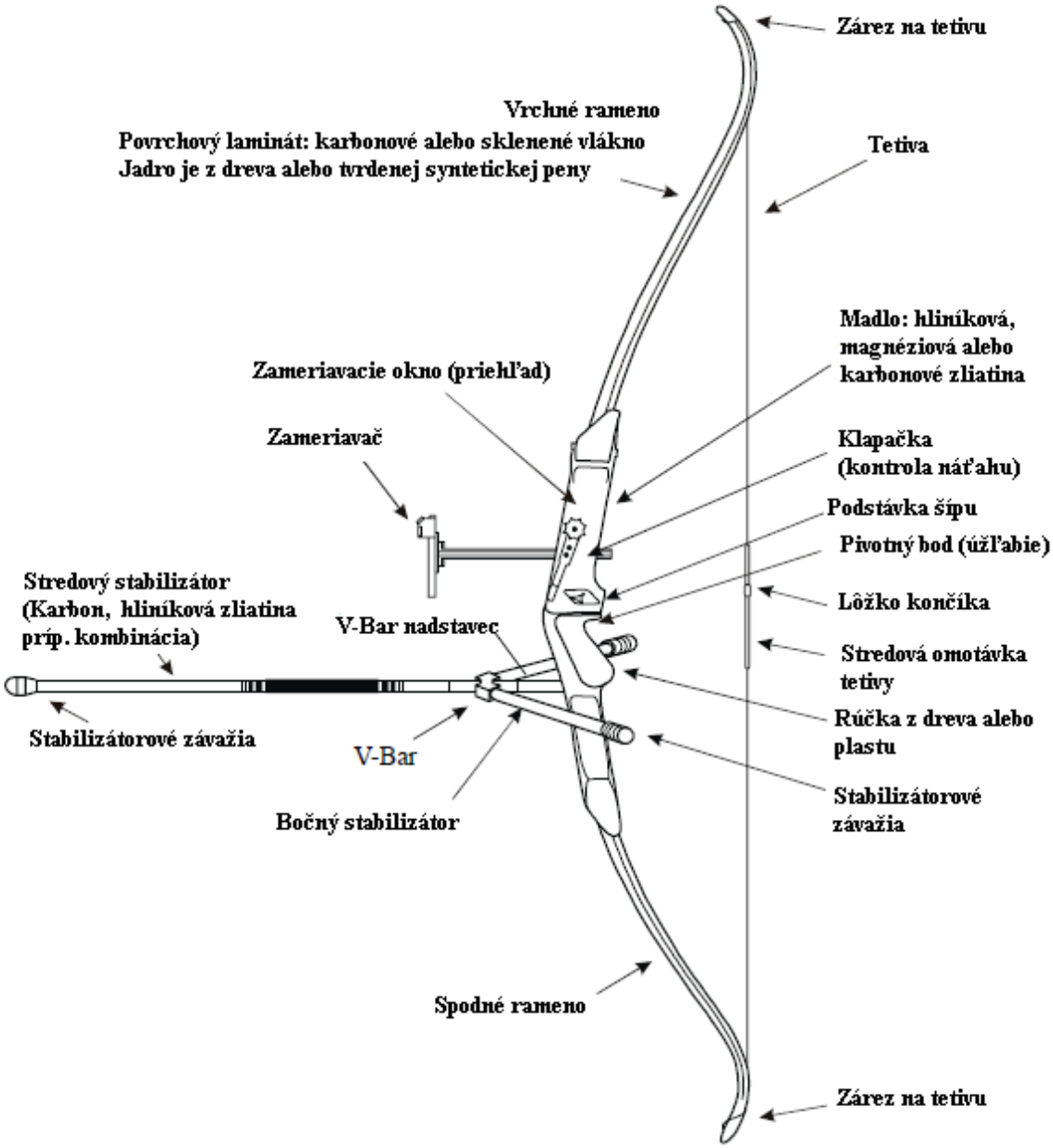
Článok 7.3.1.